LA SALMSON S4 D

CATALOGUE DES PIÈCES DÉTACHÉES

SOCIÉTÉ DES MOTEURS SALMSON
102, RUE DU POINT-DU-JOUR
BILLANCOURT - SEINE

SALMSON
S4D

CATALOGUE DES PIÈCES DÉTACHÉES

Société des Moteurs Salmson

Société Anonyme au Capital de 32.000.000 de francs

102, Rue du Point-du-Jour
BILLANCOURT (Seine)

Téléphone : Auteuil
44-50 (3 lignes groupées)

Adresse Télégraphique :
MONSLAS-BOULOGNE-BILLANCOURT

CATALOGUE
DES PIÈCES DÉTACHÉES
DE LA
SALMSON S4D

Instructions Générales

Présentation.

Notre Catalogue de Pièces Détachées est divisé en chapitres correspondant aux principaux ensembles : Moteur, Boîte de vitesses, Pont-arrière, Essieu avant, Direction Châssis et Divers.

La vue d'ensemble du châssis, page 5, permet de retrouver aisément l'emplacement des divers chapitres. Ceux-ci comprennent une ou plusieurs planches suivant l'importance de l'organe. Chacune de ces planches est accompagnée d'une nomenclature.

Procédé de lecture.

Pour consulter ce catalogue, il y a lieu d'identifier la pièce désirée, en examinant d'abord la vue d'ensemble du châssis, puis la planche détaillée sur laquelle se trouve cette pièce.

Le numéro de la figure renvoie à la deuxième colonne de gauche de la nomenclature correspondante.

Prix.

Le tarif des pièces détachées fait l'objet d'un fascicule distinct. Les prix peuvent être modifiés à tout moment, sans préavis, suivant le cours des matières premières. Nos prix sont absolument nets, et s'entendent pour fournitures prises non emballées, à nos usines, payables comptant ou expédiées contre remboursement.

Expéditions.

Toutes nos marchandises voyagent aux risques du destinataire, le port et l'emballage étant à la charge de celui-ci. Les emballages sont facturés au prix net et ne sont jamais repris.

Nous recommandons, en conséquence, à nos clients de vérifier avec soin chaque colis à l'arrivée, afin de pouvoir éventuellement formuler une réclamation justifiée, au cas où des pièces parviendraient détériorées ou manqueraient dans le colis reçu.

Sauf indications spéciales, toute expédition est faite en grande vitesse, à domicile, port dû.

Pièces retournées pour examen.

Conformément à nos conditions générales de vente, les pièces supposées défectueuses doivent être adressées à nos usines *franco* avec indication du numéro de châssis dont elles proviennent, afin de faciliter l'examen qui en sera fait par notre Service Technique.

Si l'envoi d'une pièce de remplacement est à effectuer d'urgence, sans attendre l'arrivée de la pièce correspondante supposée défectueuse, le prix de la pièce facturée sera, s'il y a lieu, remboursé ultérieurement à l'acheteur qui conservera toujours à sa charge les frais d'expédition.

Commandes.

Pour chaque commande, il est indispensable d'indiquer :

1° Le numéro du châssis et le type du véhicule ;

2° Le numéro et la désignation de chaque pièce ;

3° L'adresse exacte, le mode d'envoi, la gare desservant la localité.

Nous déclinons toute responsabilité en cas d'erreur provenant de la non observation des instructions ci-dessus ; tous les frais de retour et de réexpédition des marchandises en résultant seront à la charge du client.

A défaut de numéro, il est indispensable de joindre à la commande un croquis ou de faire parvenir à nos usines la pièce à remplacer.

Toute commande doit être adressée à la

SOCIÉTÉ DES MOTEURS SALMSON

102, Rue du Point-du-Jour
BILLANCOURT (Seine)
Téléphone : AUTEUIL 44-50 (3 lignes groupées)
Adresse Télégraphique : MONSLAS-BILLANCOURT

Confirmer par lettre, toute commande télégraphique ou téléphonique, en ayant soin de spécifier, pour éviter tout double emploi, qu'il s'agit d'une confirmation et non d'une nouvelle commande.

Correspondance.

Pour obtenir rapidement une réponse, prière de ne traiter qu'un sujet par lettre, et rappeler toujours les références du courrier échangé précédemment sur une même question.

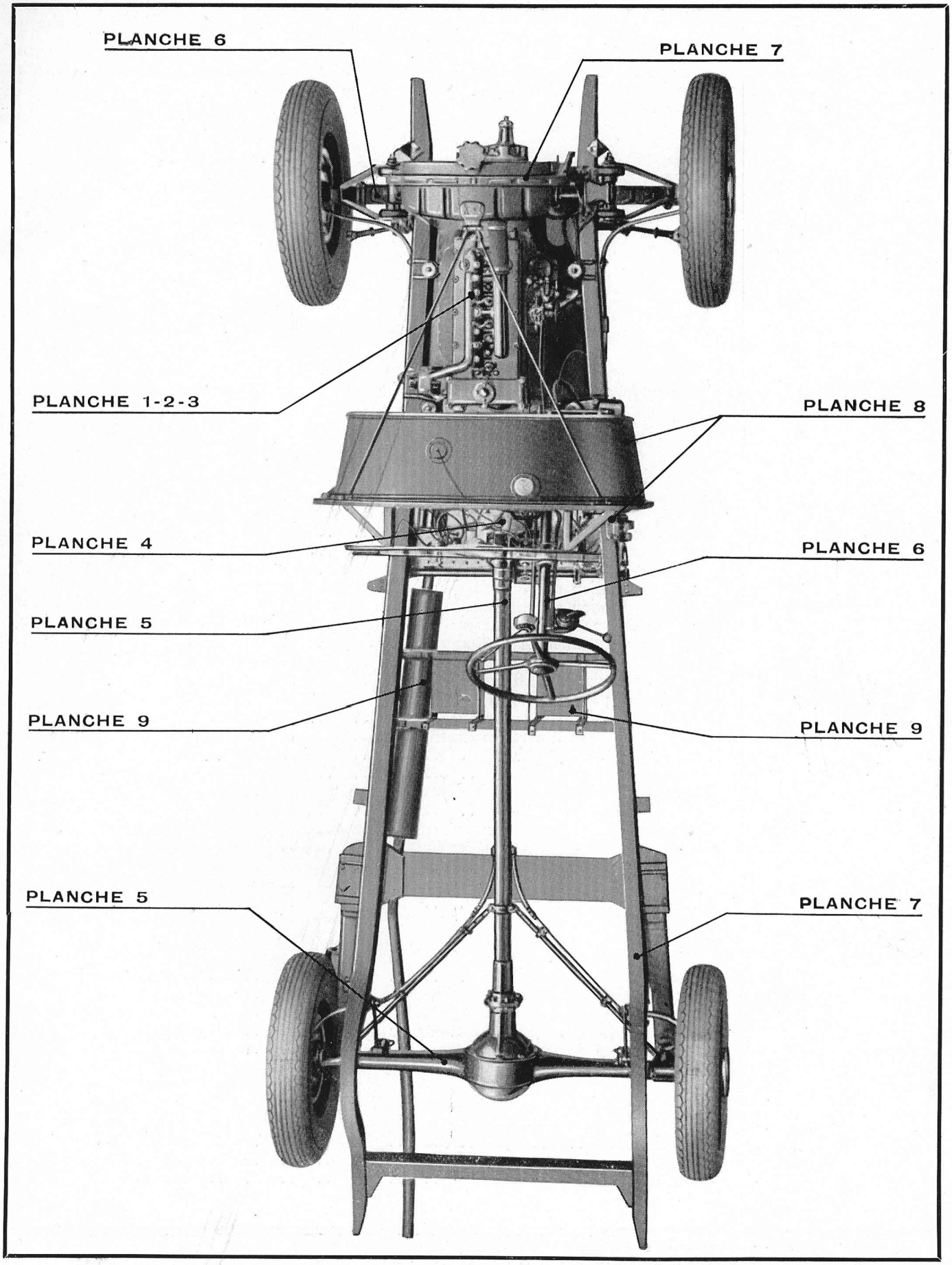
PLANCHE 6
PLANCHE 7
PLANCHE 1-2-3
PLANCHE 8
PLANCHE 4
PLANCHE 6
PLANCHE 5
PLANCHE 9
PLANCHE 9
PLANCHE 5
PLANCHE 7

CHASSIS

Numéro des Planches	Numéro des Pièces	DÉSIGNATION DES PIÈCES	Nombre par ensemble
		MOTEUR	
		CARTERS MOTEUR	
		Carter supérieur comprenant les pièces ci-dessous, assemblées et montées :	
I	13181	Carter supérieur	1
I	13104	Plaque indicatrice de vidange d'huile	1
I	5147	Rivet de fixation de la plaque indicatrice	2
I	11163	Tôle garde huile de la boîte de vitesses	1
I	13246	Ecran de la cheminée d'aération	1
I	2467	Rivet de fixation de la tôle garde huile et de l'écran	6
I	13177	Chapeau de palier avant	1
I	13178	Chapeau de palier milieu	1
I	13179	Chapeau de palier arrière	1
I	13188	Goujon de fixation de chapeau de palier	6
I	13189	Goujon de fixation de chapeau de palier arrière	2
I	13223	Bague de centrage de chapeau de palier	6
I	4126	Rondelle pour goujon de fixation des chapeaux	8
I	3385	Ecrou de 10 pas 150 normal	8
I	13235	Frein pour écrou pas 150 normal	4
I	13236	Frein double pour écrou pas 150 normal	2
I	11124	Goujon de fixation des cylindres	10
I	11133	Goujon de fixation des pattes du moteur	16
I	3317	Ecrou de 10 pas 150 réduit	26
I	3837	Rondelle Grower de 10	26
I	4978	Goujon de fixation du support de dynamoteur	8
I	3313	Ecrou de 8 pas 125 réduit	8
I	4416	Goujon de fixation de la cheminée d'aération.	4
I	4416	Goujon de fixation du filtre Técalémit	2
I	3308	Ecrou de 6 pas 100 normal	6
I	6803	Bouchon du collecteur d'huile du carter.	2
I	7570	Joint du bouchon du collecteur.	2
		Carter inférieur comprenant les pièces ci-dessous, assemblées et montées :	
I	13162	Carter inférieur	1
I	2667	Goujon de fixation du réservoir d'huile	12
I	2676	Boulon d'assemblage des carters supérieur et inférieur.	8
I	11201	Boulon de repérage des carters supérieur et inférieur	2
I	3313	Ecrou de 8 pas 125 réduit.	22
		Réservoir d'huile	
I	13157	Réservoir d'huile	1
I	13160	Plaque avec filtre	1
I	13979	Vis de fixation de la plaque filtre	8

Ne pas oublier de consulter les instructions générales page 3.
Rappeler dans chaque bon de commande le type et le numéro du châssis.

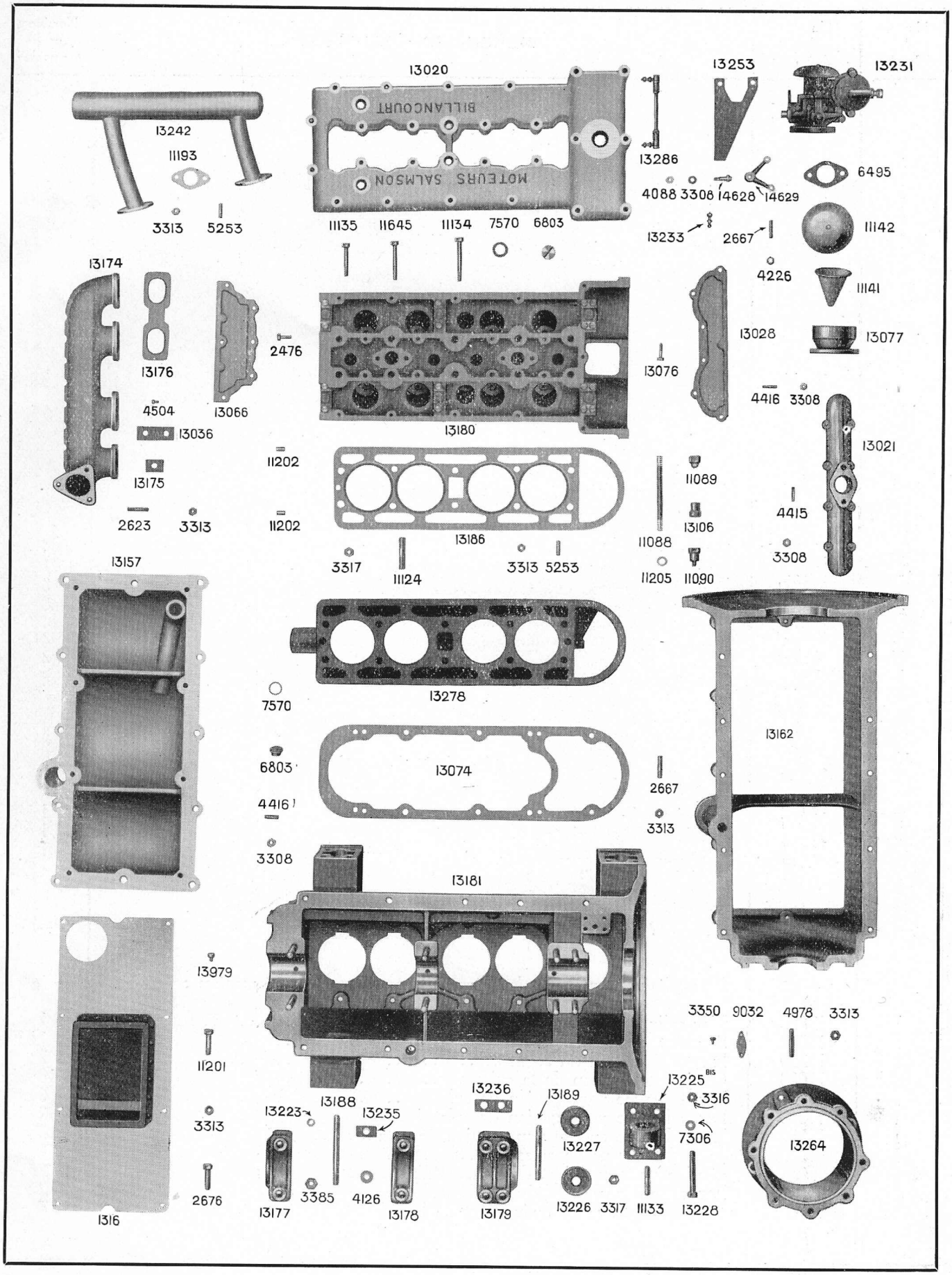
13020
BILLANCOURT
MOTEURS SALMSON
13253
13231
13242
11193
3313
5253
13286
4088
3308
14628
14629
6495
11135
11645
11134
7570
6803
13233
2667
11142
4226
11141
13174
13176
2476
13066
4504
13036
13175
2623
3313
13180
13076
13028
13077
4416
3308
13021
11202
11202
13186
3317
11124
3313
5253
11089
13106
11088
11205
11090
4415
3308
13157
13278
7570
13162
6803
13074
4416
3308
2667
3313
13181
13979
11201
3313
2676
1316
3350
9032
4978
3313
13188
13223
13235
3385
4126
13177
13178
13236
13189
13179
13227
13226
3317
11133
13225 BIS
3316
7306
13228
13264

PLANCHE I

Numéro des Planches	Numéro des Pièces	DÉSIGNATION DES PIÈCES	Nombre par ensemble
		Joints des carters	
I	13074	Joint du carter supérieur et du bloc cylindre.	1
I	13206	Joint des carters supérieur et inférieur côté jauge.	1
I	13207	Joint des carters supérieur et inférieur côté opposé	1
I	13205	Joint du carter inférieur et du réservoir d'huile	1
		Support de dynamoteur	
I	13264	Support de dynamoteur	1
I	9032	Couvercle du trou sur support	1
I	3350	Vis pour couvercle du trou.	1
		Patte support moteur	
I	13225 *bis*	Patte support du moteur	4
I	13099	Joint de la patte côté cheminée d'aération	1
I	13227	Rondelle de repos du moteur	8
I	13226	Coupelle pour suspension du moteur	8
I	13228	Boulon pour suspension du moteur	4
I	7306	Rondelle pour boulon du moteur	4
I	3316	Ecrou crénelé de 10 pas 150	4
I	3840	Goupille fendue de 2,5 × 25	4
		Cheminée d'aération	
I	13077	Cheminée d'aération	1
I	11141	Tamis de la cheminée	1
I	11142	Couvercle de la cheminée	1
		BLOC-CYLINDRE	
		Bloc-cylindre comprenant les pièces ci-dessous assemblées et montées :	
I	13278	Bloc-cylindre	1
I	13067	Segment de retenue d'huile.	1
I	11250	Rivet de fixation du segment	2
I	11088	Goujon de fixation de la culasse	10
I	11089	Ecrou borgne pour goujon de culasse	6
I	11090	Ecrou borgne pour goujon de culasse et collecteur de fils	2
I	13106	Ecrou borgne spécial pour goujon de culasse.	2
I	11205	Joint des écrous de culasse.	10
I	5253	Goujon pour coussinet de l'intermédiaire.	2
I	3313	Ecrou de 8 pas 125 réduit.	2
I	11202	Pied de centrage du cylindre et de la culasse	4

Ne pas oublier de consulter les instructions générales page 3.
Rappeler dans chaque bon de commande le type et le numéro du châssis.

Numéro des Planches	Numéro des Pièces	DÉSIGNATION DES PIÈCES	Nombre par ensemble
		CULASSE	
I	13180	Culasse	1
I	2623	Goujon de fixation de la tubulure d'échappement.	4
I	5253	Goujon de fixation du collecteur de sortie d'eau	4
I	3313	Ecrou de 8 pas 125 réduit.	8
I	3836	Rondelle Grower de 8.	8
I	4415	Goujon de fixation de la tubulure d'admission	8
I	3308	Ecrou de 6 pas 100 normal	8
I	4504	Ergot de centrage de la tubulure d'échappement	2
I	13186	Joint de culasse	1
		COUVERCLES DE CULASSE	
		Couvercle supérieur avec les pièces ci-dessous assemblées et montées :	
I	13020	Couvercle supérieur de culasse	1
I	13093	Tube d'amenée d'huile au poussoir	2
I	5688	Patte de fixation du tube	2
I	2467	Rivet de fixation des pattes.	2
I	6803	Bouchon regard du couvercle supérieur	4
I	7570	Joint du bouchon regard	4
I	13081	Joint central du couvercle supérieur.	1
I	13082	Joint extérieur du couvercle supérieur	1
I	11135	Vis du couvercle supérieur (courte)	18
I	11134	Vis du couvercle supérieur (longue).	2
I	11645	Vis du couvercle supérieur (moyenne)	4
I	13066	Couvercle avant de culasse.	1
I	13080	Joint du couvercle avant	1
I	13028	Couvercle arrière de culasse	1
I	13079	Joint du couvercle arrière	1
I	2476	Vis de fixation des couvercles avant et arrière	10
I	13076	Vis de fixation de couvercle arrière	2
		TUBULURE D'ADMISSION ET CARBURATEUR	
I	13231	Carburateur Solex de 30 type F. H. G. à starter.	1
I	13233	Rotule pour levier du carburateur	1
I	13234	Ecrou de 5 pas 90 plat	1
I	13253	Ensemble du support comprenant pièces ci-dessous assemblées et montées :	1
I	14627	Support pour commande du carburateur.	1
I	14628	Axe de support	1
I	14629	Levier de renvoi pour commande du carburateur.	1
I	13233	Rotule pour levier de renvoi	2
I	4088	Rondelle d'arrêt du levier de renvoi.	1
I	3308	Ecrou de 6 pas 100 normal	1
I	3835	Rondelle Grower de 6.	1
I	13286	Tige de renvoi pour commande de carburateur	1
I	13021	Tubulure d'admission	1
I	6495	Joint du carburateur	1
I	2667	Goujon de fixation du carburateur	2
I	4226	Ecrou de 8 pas 125 réduit, plat.	2

Ne pas oublier de consulter les instructions générales page 3.
Rappeler dans chaque bon de commande le type et le numéro du châssis.

Numéro des Planches	Numéro des Pièces	DÉSIGNATION DES PIÈCES	Nombre par ensemble
		TUBULURE D'ÉCHAPPEMENT	
I	13174	Collecteur d'échappement	1
I	13176	Joint du collecteur	2
I	13175	Etrier court de fixation du collecteur	2
I	13036	Etrier long de fixation du collecteur	1
		TUBULURE DE CIRCULATION D'EAU	
I	13242	Collecteur de sortie d'eau avec 2 brides N° 11194 soudées	1
I	11193	Joint du collecteur de sortie d'eau	2
II	13287	Raccord duritt pour entrée et sortie d'eau du moteur	2
II	2597	Collier pour raccord duritt	4
		PISTONS	
II	13254	Piston	4
II	13284	Axe de piston	4
II	13193	Goupille d'axe de piston	4
II	13279	Segment supérieur de piston	4
II	13280	Segment milieu de piston	8
II	13281	Segment racleur	4
		BIELLES	
		Bielle complète comprenant les pièces ci-dessous assemblées et montées :	4
II	13151	Bielle régulée	1
II	13190	Boulon de tête de bielle	2
II	13191	Ecrou pour boulon de bielle	2
II	3846	Goupille fendue de 2 × 25	2
		VILEBREQUIN	
II	13152	Vilebrequin	1
II	13126	Bouchon de graissage du vilebrequin	8
II	13127	Entretoise des bouchons de graissage	4
II	3315	Ecrou crénelé de 8 pas 125	4
II	3099	Goupille fendue de 2 × 20	4
II	13135	Contrepoids du vilebrequin (avant et milieu)	3
II	13135 *bis*	Contrepoids du vilebrequin (arrière)	1
II	13136	Vis de fixation des contrepoids	8
II	13137	Rondelle de cisaillement pour vis de fixation des contrepoids	8
II	13138	Frein pour vis de fixation des contrepoids	4
II	13182	Coussinet de palier avant	1
II	13183	Coussinet de palier milieu	1
II	13184	Coussinet de palier arrière	1
II	11137	Pied de centrage pour 1/2 coussinet inférieur	3
II	13116	Pied de centrage pour 1/2 coussinet supérieur avant	1

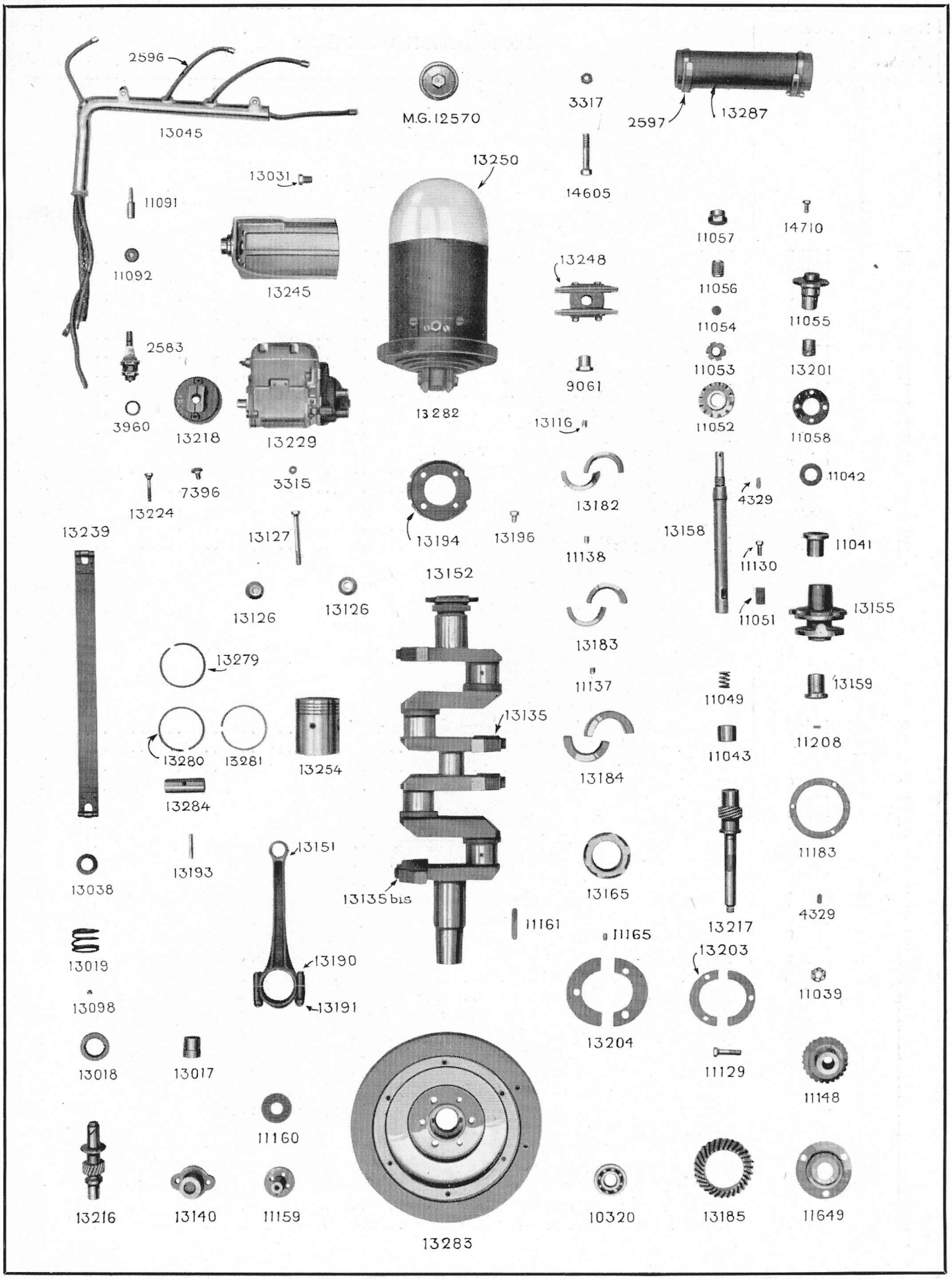
2596
13045
M.G. 12570
3317
2597
13287
13250
13031
14605
11091
11057
14710
11092
13245
13248
11056
11054
11055
2583
11053
13201
9061
3960
13218
13229
13282
13116
11052
11058
13224
7396
3315
13182
4329
11042
13239
13127
13194
13196
13158
11138
11130
11041
13152
13126
13126
11051
13155
13183
13279
11137
11049
13159
13135
13280
13281
13254
11043
11208
13184
13284
11183
13151
13193
13038
13165
13135 bis
11161
13217
4329
11165
13019
13190
13203
11039
13098
13191
13204
13018
13017
11129
11148
11160
13216
13140
11159
10320
13185
11649
13283

PLANCHE II

Numéro des Planches	Numéro des Pièces	DÉSIGNATION DES PIÈCES	Nombre par ensemble
		VILEBREQUIN (*suite*)	
II	11138	Pied de centrage pour demi-coussinet supérieur milieu.	1
II	13194	Plateau d'entraînement du vilebrequin	1
II	13196	Vis de fixation du plateau d'entraînement	4
II	3836	Rondelle Grower de 8.	4
II	13283	Volant	1
II	11161	Clavette du volant.	1
II	11159	Vis de blocage du volant	1
II	11160	Rondelle de la vis.	1
II	13185	Pignon conique sur volant.	1
II	13204	Rondelle de butée du pignon conique	1
II	13203	Rondelle de rejet d'huile du volant.	1
II	13165	Vis de commande de la pompe à huile.	1
II	11165	Ergot d'arrêt de la vis de commande	2
II	10220	Roulement de centrage de l'arbre primaire	1
II	11649	Cuvette d'arrêt d'huile du roulement	1
II	11129	Boulon de fixation du pignon conique	3
		COMMANDE DE DISTRIBUTION	
II	13155	Support des coussinets inférieurs d'arbre vertical	1
II	11183	Rondelle de butée du support.	1
II	11130	Vis de fixation du support.	3
II	13159	Coussinet inférieur de l'arbre du pignon.	1
II	11208	Goupille d'arrêt du coussinet	1
II	11041	Coussinet supérieur de l'arbre du pignon.	1
II	11042	Rondelle de butée de l'arbre du pignon.	1
II	13217	Arbre du pignon conique	1
II	11043	Frette de l'arbre du pignon conique.	1
II	11051	Clavette de l'arbre du pignon	1
II	11148	Pignon conique de l'arbre vertical	1
II	4329	Clavette du pignon conique.	1
II	11039	Ecrou de blocage du pignon	1
II	5158	Goupille fendue de 2 × 35.	1
II	13158	Arbre vertical d'entraînement	1
II	11052	Pignon central de commande des arbres à cames.	1
II	4329	Clavette du pignon central.	1
II	11053	Ecrou de blocage du pignon central.	1
II	3099	Goupille fendue de 2 × 20.	1
II	11054	Grain de butée de l'arbre vertical	1
II	11049	Ressort de l'arbre vertical.	1
II	11055	Couvercle du pignon central	1
II	13021	Bague du couvercle du pignon central	1
II	11058	Joint du couvercle du pignon central	1
II	14710	Vis de fixation du couvercle	4
II	11056	Vis de réglage de l'arbre vertical	1
II	11057	Ecrou borgne de la vis de réglage.	1

Ne pas oublier de consulter les instructions générales page 3.
Rappeler dans chaque bon de commande le type et le numéro du châssis.

Numéro des Planches	Numéro des Pièces	DÉSIGNATION DES PIÈCES	Nombre par ensemble
		COMMANDE DE LA MAGNÉTO	
II	13245	Support de magnéto	1
II	13031	Vis de fixation du support de magnéto	4
II	13216	Arbre intermédiaire de magnéto	1
II	13140	Coussinet arrière avec pastille N° 2432 sertie	1
II	13038	Rondelle de butée de l'intermédiaire	1
II	13017	Coussinet de l'intermédiaire côté magnéto	1
II	13018	Rondelle frein de l'arbre intermédiaire	1
II	13019	Ressort de la rondelle frein	1
II	13098	Ergot d'arrêt de la rondelle frein	2
		MAGNÉTO	
II	13229	Magnéto AT 4	1
II	13218	Accouplement de magnéto à avance automatique	1
II	7396	Vis de serrage du plateau d'accouplement côté moteur	1
		FIXATION DE LA MAGNÉTO	
II	13239	*Ceinture de magnéto comprenant les pièces ci-dessous assemblées et montées :*	1
II	13238	Ceinture de magnéto	1
II	2548	Axe de ceinture de magnéto (lisse)	1
II	2541	Axe de ceinture de magnéto (taraudé)	1
II	3987	Rivet de la ceinture de magnéto	8
II	13224	Vis de serrage de la magnéto	1
		BOUGIES	
II	2583	Bougie	4
II	3960	Joint de bougie	4
		FILS D'ALLUMAGE	
II	2596	Fils d'allumage (les quatre)	1
II	13045	Collecteur de fils d'allumage avec bossages N° 13051 soudés et 3 rondelles de protection des fils N° 13161	1
II	11091	Colonnette support du collecteur	2
II	11092	Ecrou de serrage du collecteur	2
		DYNAMOTEUR	
II	13282	Dynamoteur S. M. S. avec bouchon Mg. N° 12570 et capot N° 13250	1
II	14605	Boulon de fixation du dynamoteur	4
II	3317	Ecrou de 10 pas 150 réduit	4
II	3837	Rondelle Grower de 10	4

Numéro des Planches	Numéro des Pièces	DÉSIGNATION DES PIÈCES	Nombre par ensemble
		ACCOUPLEMENT DE DYNAMOTEUR	
II	13248	*Ensemble de l'accouplement de dynamoteur comprenant les pièces ci-dessous assemblées et montées :*	1
II	9060	Manchon de dynamoteur	1
II	13209	Lamelle d'entraînement (grande)	20
II	5754	Lamelle d'entraînement (moyenne)	8
II	13195	Lamelle d'entraînement (petite)	8
II	5753	Plaque de maintien des lamelles	2
II	2883	Boulon d'assemblage des lamelles	2
II	3308	Ecrou de 6 pas 100 normal	2
II	3835	Rondelle Grower de 6	2
II	9061	Ecrou de manchon de dynamoteur	1
		COMMANDE DES SOUPAPES	
III	13244	Arbre à cames d'échappement	1
III	13243	Arbre à cames d'admission	1
III	11059	Pignon d'arbre à cames	2
III	11139	Ergot de pignon d'arbre à cames	2
III	11082	Ecrou de pignon d'arbre à cames	2
III	11083	Frein des écrous de pignon	2
III	4336	Rondelle de réglage des pignons	2
III	11079	Coussinet avant d'arbre à cames	2
III	13061	Coussinet intermédiaire d'arbre à cames	2
III	11078	Coussinet arrière d'arbre à cames	2
III	11081	Ergot d'arrêt des coussinets	6
III	11077	Chapeau de palier avant et intermédiaire	4
III	11076	Chapeau de palier arrière	2
III	11132	Boulon de fixation des chapeaux de palier	16
		POUSSOIRS	
III	11098	Poussoir	8
III	11099	Rondelle de réglage des poussoirs	variable
III	11108	Galet de poussoir comprenant les pièces ci-dessous assemblées et montées :	10
III	11097	Galet de poussoir	1
III	11096	Rondelle de remplissage du galet	1
III	11100*bis*	Guide de poussoir	8
		SOUPAPES	
III	13198	Soupape avec goupille de sécurité N° 3844	8
III	11094	Ressort extérieur de soupape	8
III	11095	Ressort intérieur de soupape	8
III	11101	Cuvette supérieure de ressort de soupape	8
III	11102	Clavette de soupape	16
III	11103	Guide de soupape	8

Ne pas oublier de consulter les instructions générales page 3.
Rappeler dans chaque bon de commande le type et le numéro du châssis.

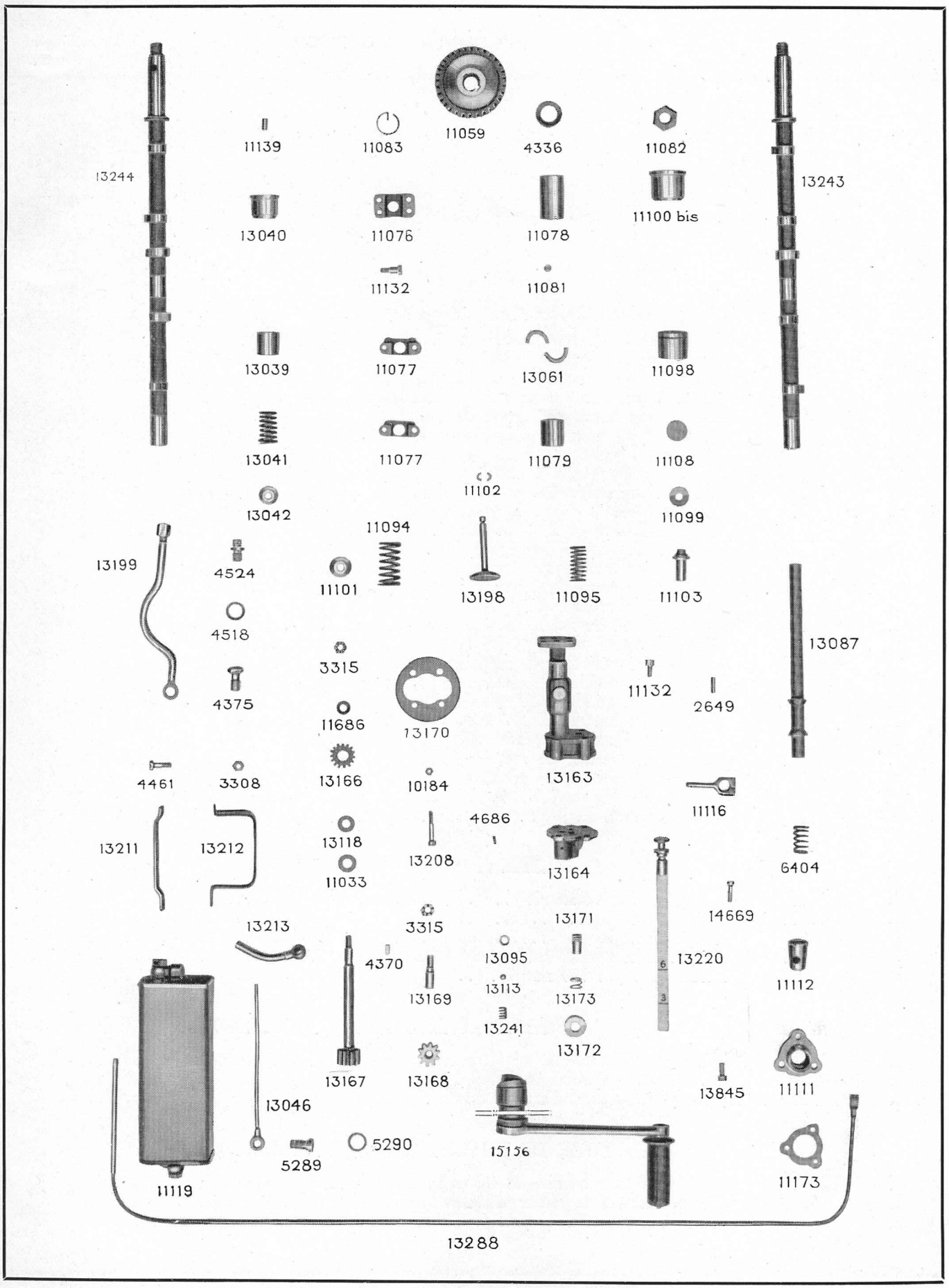
13244
11139
11083
11059
4336
11082
13243
13040
11076
11078
11100 bis
11132
11081
13039
11077
13061
11098
13041
11077
11079
11108
11102
13042
11099
11094
13199
4524
11101
13198
11095
11103
4518
13087
3315
11132
4375
11686
13170
2649
4461
3308
13166
10184
13163
11116
13211
13212
13118
4686
13208
13164
6404
11033
14669
13213
3315
13171
4370
13095
13220
11112
13169
13113
13173
13241
13172
13167
13168
13845
11111
13046
5289
5290
15156
11173
11119
13288

PLANCHE III

Numéro des Planches	Numéro des Pièces	DÉSIGNATION DES PIÈCES	Nombre par ensemble
		POUSSOIR POUR CAME AUXILIAIRE DE FREINAGE	
III	13039	Poussoir de la came auxiliaire	2
III	13040	Guide de poussoir de la came auxiliaire	2
III	13041	Ressort du poussoir	2
III	13042	Cuvette guide du ressort	2
		POMPE A HUILE	
III	13215	*Pompe à huile comprenant les pièces ci-dessous assemblées et montées:*	1
III	13163	Corps de pompe à huile	1
III	13164	Couvercle du corps de pompe	1
III	13167	Arbre de la pompe à huile	1
III	11033	Rondelle de réglage du pignon de commande	1
III	13118	Rondelle de butée du pignon de commande	1
III	13166	Pignon de commande de la pompe à huile	1
III	4370	Clavette du pignon de commande	1
III	13168	Engrenage de pompe à huile	1
III	13169	Axe de l'engrenage de pompe à huile	1
III	3315	Ecrou crénelé de 8 pas 125 fixant pignon et axe	2
III	3846	Goupille fendue de 2 × 25	2
III	11686	Rondelle de serrage du pignon de commande	1
III	13170	Plaque joint du corps de pompe	1
III	4686	Ergot de repérage du couvercle	1
III	13208	Boulon d'assemblage du couvercle	4
III	10184	Ecrou crénelé de 5 pas 75	4
III	3844	Goupille fendu de 1,5 × 15	4
III	13171	Tubulure d'aspiration de la pompe	1
III	13172	Rondelle de retenue d'huile	1
III	13173	Ressort pour rondelle de retenue d'huile	1
III	3896	Goupille fendue de 1,5 × 20	1
III	13113	Bille du limiteur de pression	1
III	13241	Ressort du limiteur de pression	1
III	13095	Douille du limiteur de pression	1
III	3896	Goupille fendue de 1,5 × 20	1
III	11132	Vis de fixation de la pompe à huile	4
		FILTRE A HUILE " TÉCALÉMIT "	
III	11119	Filtre à huile Técalémit	1
III	13211	Support du filtre	2
III	13212	Collier du filtre	2
III	4461	Boulon d'assemblage du support et du collier	2
III	3308	Ecrou de 6 pas 100 normal	2
		TUBE D'ARRIVÉE D'HUILE AU FILTRE	
III	13046	Tube d'arrivée d'huile au filtre avec raccord N° 13049 soudé	1
III	5289	Vis du raccord d'arrivée d'huile	1
III	5290	Joint pour raccord d'arrivée d'huile	2
		TUBE DE RETOUR D'HUILE AU CARTER	
III	13213	Tube de retour d'huile au carter avec raccord N° 11121 soudé	1
III	5289	Vis du raccord de retour d'huile	1
III	5290	Joint pour raccord	2

Ne pas oublier de consulter les instructions générales page 3.
Rappeler dans chaque bon de commande le type et le numéro du châssis.

Numéro des Planches	Numéro des Pièces	DÉSIGNATION DES PIÈCES	Nombre par ensemble
		TUBE DE MANOMÈTRE	
III	13288	*Tube de manomètre comprenant les pièces ci-dessous assemblées et montées :* ..	1
III	13289	Tube de manomètre	1
III	13049	Raccord du tube de manomètre.	1
III	5289	Vis du raccord	1
III	5290	Joint pour raccord.	2
III	13290	Tube de protection du tube de manomètre	1
III	14686	Virole de passage du tube.	1
		TUBE DE RETOUR D'HUILE DE LA CULASSE	
III	13199	*Tube de retour d'huile de la culasse comprenant les pièces ci-dessous assemblées et montées :*	1
III	13200	Tube de retour d'huile.	1
III	4525	Embout du tube de retour d'huile..	1
III	4526	Ecrou du raccord.	1
III	4374	Raccord du tube côté carter	1
III	4524	Raccord du tube sur la culasse.	1
III	4375	Vis du raccord sur carter	1
III	4518	Joint des raccords du tube de retour d'huile.	3
		JAUGE D'HUILE	
III	13220	*Jauge d'huile comprenant les pièces ci-dessous assemblées et montées :*	1
III	13221	Jauge d'huile.	1
III	13222	Bouton de la jauge	1
III	5256	Rivet de fixation de la jauge	2
		COMMANDE DE VIDANGE D'HUILE	
III	11111	Corps du boisseau de vidange d'huile	1
III	13845	Vis de fixation du corps de boisseau	3
III	11173	Joint du corps de boisseau.	1
III	11112	Boisseau de vidange d'huile	1
III	13087	Tube de commande de vidange comprenant les pièces ci-dessous assemblées et montées	1
III	13022	Tube de commande de vidange d'huile..	1
III	11114	Rondelle du tube.	2
III	6404	Ressort du tube de commande.	1
III	2649	Goupille d'arrêt du tube.	1
III	11116	Levier de commande de vidange d'huile.	1
III	14669	Vis de serrage du levier	1
		MISE EN MARCHE	
III	15156	*Manivelle de mise en marche comprenant les pièces ci-dessous assemblées et montées*	1
III	15158	Bras de la manivelle	1
III	15159	Tube de la noix d'entraînement.	1
III	15161	Noix d'entraînement	1
III	15203	Douille guide de manivelle.	1
III	15204	Tube support de manivelle.	1
III	15205	Ecrou de support de manivelle.	1
III	2351	Poignée de manivelle	1
III	2350	Axe de poignée de manivelle	1
III	2501	Rondelle d'arrêt de la poignée..	1

Ne pas oublier de consulter les instructions générales page 3.
Rappeler dans chaque bon de commande le type et le numéro du châssis.

Numéro des Planches	Numéro des Pièces	DÉSIGNATION DES PIÈCES	Nombre par ensemble
		BOITE DE VITESSES	
		EMBRAYAGE	
IV	15153	*Embrayage type K.Z.10 complet, comprenant les pièces ci-dessous :*	
IV	15154	Ensemble du plateau monté.	1
IV	15164	Disque d'embrayage garni avec son moyeu	1
IV	15165	Support de bague graphitée.	1
IV	15166	Bague graphitée	1
IV	14621	Vis de fixation de l'embrayage	6
IV	3836	Rondelle Grower de 8.	6
		COMMANDE DE DÉBRAYAGE	
IV	15168	Axe de commande de débrayage	1
IV	15167	Levier de débrayage	2
IV	11679	Boulon de fixation des leviers	2
IV	3313	Ecrou de 8 par 125 réduit.	2
IV	11657	Rondelle de fixation de l'axe de débrayage	1
IV	7729	Goupille de fixation de la rondelle	1
IV	13582	Entretoise pour axe de débrayage	1
IV	13583	Ressort de rappel de la commande de débrayage.	1
IV	15054	Levier de l'axe de débrayage	1
IV	3879	Vis de fixation du levier	1
IV	13585	Vis de réglage pour commande de débrayage	1
IV	4750	Contre-écrou de 10 pas 150 réduit plat	1
IV	15132	*Ensemble du support de pédale de débrayage comprenant les pièces ci-dessous soudées :*	1
IV	15131	Support de la pédale de débrayage.	1
IV	11717	Axe de la pédale de débrayage.	1
IV	15053	Pédale de débrayage	1
IV	15092	Bague d'arrêt de la pédale	1
IV	4719	Goupille fendue de 4 × 40.	1
IV	3879	Boulon de fixation du support de pédale.	2
IV	3836	Rondelle Grower de 8.	2
IV	15045	*Ensemble de patin de pédale de débrayage comprenant les pièces ci-dessous soudées :*	1
IV	13791	Patin de pédale de débrayage	1
IV	15047	Axe de patin de pédale	1
IV	4218	Boulon de serrage de l'axe de patin de pédale	1
IV	3313	Ecrou de 8 pas 125 réduit	1

Ne pas oublier de consulter les instructions générales page 3.
Rappeler dans chaque bon de commande le type et le numéro du châssis.

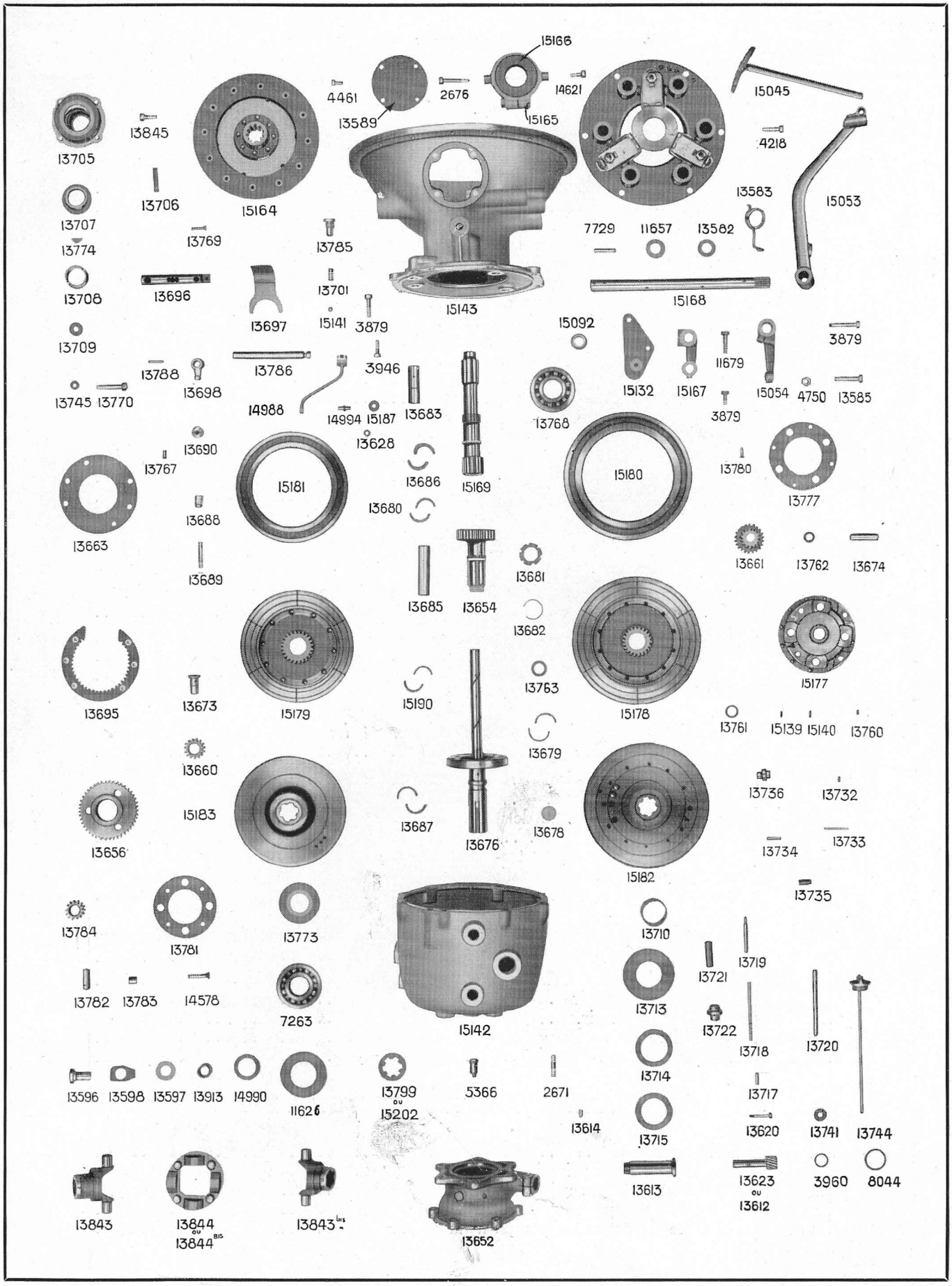
15166
4461
2676
14621
15045
13589
15165
13845
4218
13705
13706
15164
13583
15053
13707
13769
13785
7729
11657
13582
13774
13708
13696
13701
15143
15168
13697
15141
3879
15092
13709
3879
13788
13786
3946
11679
13745
13770
13698
14988
14994
15187
13683
13768
15132
15167
15054
4750
13585
3879
13690
13628
13767
13686
15169
15180
13780
15181
13777
13688
13680
13663
13661
13762
13674
13689
13685
13654
13681
13682
13695
13673
15179
15190
13763
15178
15177
13761
15139
15140
13760
13660
13679
13736
13732
15183
13687
13676
13678
13656
13734
13733
15182
13735
13784
13781
13773
13710
13719
13721
13782
13783
14578
7263
13713
15142
13722
13718
13720
13714
13596
13598
13597
13913
14990
11626
13799
ou
15202
5366
2671
13717
13614
13620
13741
13744
13715
13613
13623
ou
13612
3960
8044
13843
13844
ou
13844 BIS
13843 bis
13652

PLANCHE IV

Numéro des Planches	Numéro des Pièces	DÉSIGNATION DES PIÈCES	Nombre par ensemble
		CARTERS DE BOITE DE VITESSE	
IV	15143	Carter avant	1
IV	15142	Carter arrière	1
IV	13652	Palier support arrière	
IV	2676	Boulon de fixation de la boîte au moteur	14
IV	2671	Goujon de fixation du palier support arrière	6
IV	3313	Ecrou de 8 pas 125 réduit	20
IV	3879	Vis d'assemblage des carters	8
IV	13589	Couvercle regard de la boîte	1
IV	4461	Vis de fixation du couvercle regard	4
IV	13741	Bouchon regard des carters	7
IV	3960	Joint pour bouchon regard	7
IV	5366	Graisseur de palier support arrière	1
IV	13744	*Ensemble de la jauge d'huile comprenant les pièces ci-dessous rivées :*	
IV	13743	Jauge d'huile	1
IV	13742	Bouchon pour jauge d'huile	1
IV	8044	Joint de bouchon de jauge d'huile	1
		ÉLECTROS-FIXES	
IV	15180	*Ensemble d'électro-fixe primaire comprenant les pièces ci-dessous assemblées et montées :*	1
IV	15138	Electro-fixe primaire	1
IV	13747	Bobine-fixe primaire	1
IV	13692	Canon isolant de sortie de fil	1
IV	13964	Douille de sortie de fil	1
IV	15181	*Ensemble d'électro-fixe secondaire comprenant les pièces ci-dessous assemblées et montées :*	1
IV	13669	Electro-fixe secondaire	1
IV	13748	Bobine-fixe secondaire	1
IV	13693	Canon isolant de sortie de fil	1
IV	13694	Douille des sortie de fil	1
IV	13689	Goujon de fixation d'électro-fixe	6
IV	13690	Ecrou pour goujon de fixation	6
IV	13688	Douille de réglage d'électro-fixe	6
IV	13731	*Ensemble de prise de courant pour électros-fixes, comprenant les pièces ci-dessous assemblées et montées :*	2
IV	13732	Poussoir de borne d'électro-fixe	2
IV	13733	Ressort de poussoir	1
IV	13734	Guide de poussoir	1
IV	13735	Gaine isolante de borne	1
IV	13736	Emplanture de borne	1
		ARBRE PRIMAIRE ET POMPE A HUILE	
IV	15169	Arbre primaire	1
IV	13683	Bague de l'arbre primaire	1
IV	13768	Roulement d'arbre primaire	1
IV	13707	Bague de pompe à huile	1
IV	13774	Clavette de bague de pompe à huile	1

Ne pas oublier de consulter les instructions générales page 3.
Rappeler dans chaque bon de commande le type et le numéro du châssis.

Numéro des Planches	Numéro des Pièces	DÉSIGNATION DES PIÈCES	Nombre par ensemble
		ARBRE PRIMAIRE ET POMPE A HUILE *(Suite)*	
IV	13706	Palette de pompe à huile	1
IV	13709	Douille d'orientation de la palette	1
IV	13708	Ecrou de serrage de roulement primaire.	1
IV	3851	Goupille fendue de 3 × 35 formant frein d'écrou	1
IV	13663	Tôle butée du roulement d'arbre primaire	1
IV	13767	Vis de fixation de la tôle	1
IV	13705	Corps de pompe à huile	1
IV	13845	Vis de fixation du corps de pompe à huile	4
IV		Fil de fer de 10/10e formant frein des vis	1
		DISPOSITIF DE CHANGEMENT DE MARCHE	
IV	13695	Secteur denté pour marche arrière	1
IV	13745	Entretoise du secteur denté.	6
IV	13770	Vis de fixation du secteur denté.	6
IV		Fil de fer de 10/10e formant frein des vis	1
IV	13686	Bague du baladeur de changement de marche	1
IV	13656	Baladeur de changement de marche.	1
IV	13660	Satellite de changement de marche	3
IV	13673	Axe de satellite de changement de marche	3
IV	15139	Aiguille de 3 × 11,8 pour satellite	48
IV	13761	Rondelle de butée des aiguilles.	3
IV	13760	Ergot d'arrêt d'axe de satellite	3
IV	13697	Fourchette de marche arrière	1
IV	13696	Axe de fourchette de changement de marche.	1
IV	13769	Rivet de fixation de la fourchette	2
IV	15141	Bille de 8 pour verrouillage de changement de marche	1
IV	13701	Ressort de la bille de verrouillage	1
IV	13785	Logement de la bille de verrouillage.	1
IV	13698	Levier de changement de marche	1
IV	13786	Axe de commande de changement de marche.	1
IV	13788	Goupille de fixation du levier de changement de marche	1
IV	14988	Levier de commande de changement de marche	1
IV	3946	Boulon de fixation du levier de commande	1
IV	3308	Ecrou de 6 pas 100 normal	1
IV	14994	Tourillon pour corde à piano de commande.	1
IV	13628	Rondelle rivée pour fixation du tourillon.	1
IV	15187	Rondelle d'arrêt de corde à piano de commande.	1
IV	3308	Ecrou de 6 pas 100	1
		PORTE-SATELLITES DU PRIMAIRE	
IV	15177	*Ensemble du porte-satellites du primaire comprenant les pièces ci-dessous assemblées et montées :*	1
IV	13662	Porte satellites du primaire.	1
IV	13655	Couronne du porte-satellites.	1
IV	13764	Rivet d'assemblage.	12
IV	13661	Satellite double.	4
IV	13674	Axe de satellite double.	4

Ne pas oublier de consulter les instructions générales page 3.
Rappeler dans chaque bon de commande le type et le numéro du châssis.

Numéro des Planches	Numéro des Pièces	DÉSIGNATION DES PIÈCES	Nombre par ensemble
		PORTE-SATELLITES DU PRIMAIRE *(Suite)*	
IV	15139	Aiguille de 3 × 11,8 pour satellite double	128
IV	13762	Rondelle d'écartement des aiguilles	4
IV	13761	Rondelle de butée des aiguilles	4
IV	13760	Ergot d'arrêt d'axe de satellite	4
IV	13777	Couronne des satellites doubles	1
IV	13780	Vis de fixation de la couronne	4
		PETIT PLANÉTAIRE DU PRIMAIRE	
IV	15178	*Ensemble du petit planétaire du primaire comprenant les pièces ci-dessous assemblées et montées :*	1
IV	13658	Petit planétaire du primaire	1
IV	15137	Armature du primaire	1
IV	13766	Rivet d'assemblage	12
IV	15190	Bague du petit planétaire du primaire	1
		ÉLECTROS TOURNANTS	
IV	13654	Pignon d'entraînement des électros tournants	1
IV	13685	Bague du pignon d'entraînement	1
IV	13763	Rondelle de réglage du pignon d'entraînement	2
IV	13680	Segment d'arrêt du support d'électro primaire	1
IV	15182	*Ensemble d'électro tournant primaire, comprenant les pièces ci-dessous assemblées et montées :*	1
IV	15136	Electro tournant primaire	1
IV	13670	Support d'électro primaire	1
IV	13765	Rivet d'assemblage	12
IV	13747 *bis*	Bobine d'électro tournant primaire	1
IV	13758	Tube isolant pour fil d'électro primaire	1
IV	13711	Rondelle isolante de bague collectrice	1
IV	13712	Bague collectrice	1
IV	13772	Ergot d'entraînement de la bague collectrice	1
IV	15183	*Ensemble d'électro tournant secondaire comprenant les pièces ci-dessous assemblées et montées :*	1
IV	13667	Electro tournant secondaire	1
IV	13671	Support d'électro tournant secondaire	1
IV	13659	Grand planétaire secondaire	1
IV	13764	Rivet d'assemblage	10
IV	13748 *bis*	Bobine d'électro tournant secondaire	1
IV	13759	Tube isolant pour fil d'électro secondaire	1
IV	13711	Rondelle isolante de bague collectrice	1
IV	13712	Bague collectrice	1
IV	13772	Ergot d'entraînement de la bague collectrice	1
IV	13710	Bague isolante des bagues collectrices	2
IV	13713	Rondelle isolante milieu	1
IV	13714	Rondelle d'appui des bagues collectrices	1
IV	13715	Rondelle élastique des bagues collectrices	1
IV	13681	Ecrou de serrage des électros tournants	1
IV	13682	Frein de l'écrou de serrage	1

Numéro des Planches	Numéro des Pièces	DÉSIGNATION DES PIÈCES	Nombre par ensemble
		PRISE DE COURANT DES ÉLECTROS TOURNANTS	
IV	13717	Frotteur	4
IV	13718	Ressort de frotteur	4
IV	13719	Poussoir pour frotteur	4
IV	13720	Guide de frotteur	4
IV	13721	Gaine isolante du guide de frotteur	4
IV	13722	Emplanture du guide de frotteur	4
		PETIT PLANÉTAIRE DU SECONDAIRE	
IV	15179	*Ensemble du petit planétaire du secondaire, comprenant les pièces ci-dessous assemblées et montées :*	1
IV	13657	Petit planétaire du secondaire	1
IV	13665	Armature du secondaire	1
IV	13765	Rivet d'assemblage	10
IV	13687	Bague du petit planétaire	1
		ARBRE SECONDAIRE	
IV	13676	*Ensemble de l'arbre secondaire comprenant les pièces ci-dessous assemblées et montées :*	1
IV	13672	Arbre secondaire	1
IV	13675	Embout de l'arbre secondaire	1
IV	13677	Goupille de fixation de l'embout	1
IV	13678	Bouchon de l'arbre secondaire	1
IV	13784	Satellite du secondaire	4
IV	13782	Axe de satellite du secondaire	4
IV	15140	Aiguille de 2,5 × 13,8 pour satellite	72
IV	13761	Rondelle de butée des aiguilles	4
IV	13760	Ergot d'arrêt d'axe de satellite	4
IV	13781	Couronne de satellite du secondaire	1
IV	13783	Entretoise pour couronne de satellite	4
IV	14578	Vis de fixation de la couronne	4
IV	13679	Epaulement du roulement d'arbre secondaire	1
IV		Fil de fer de 10/10e de maintien de l'épaulement	1
IV	13773	Ecran du roulement du secondaire	1
IV	7263	Roulement d'arbre secondaire	1
IV	11626	Rondelle d'arrêt d'huile du roulement arrière	1
IV	14990	Bague entretoise pour vis de tachymètre	1
IV	13799	Vis de commande de tachymètre pour couple de 10 × 52	1
		ou	
IV	15202	Vis de commande de tachymètre pour couple de 11 × 54	1
		JOINT DE CARDAN	
IV	13843 *bis*	Chape de cardan coté boîte	1
IV	13843	Chape de cardan côté pont	1
IV	13913	Bague de chape de cardan	4
IV	13844 *bis*	Demi-couronne de joint de cardan (lisse)	1

Ne pas oublier de consulter les instructions générales page 3.
Rappeler dans chaque bon de commande le type et le numéro du châssis.

Numéro des Planches	Numéro des Pièces	DÉSIGNATION DES PIÈCES	Nombre par ensemble
		JOINT DE CARDAN *(Suite)*	
IV	13844	Demi-couronne de joint de cardan (taraudée)	1
IV	13845	Vis d'assemblage des demies-couronnes..	4
IV		Fil de fer de 10/10e formant frein des vis	1
IV	13596	Vis de serrage de chape de cardan sur boîte.	1
IV	13597	Rondelle pour vis de serrage	1
IV	13598	Frein de la vis de serrage..	1
		PRISE DE TACHYMÈTRE	
IV	13613	Douille de fixation de la prise de tachymètre.	1
IV	13623	Pignon de commande du tachymètre pour couple de 10 × 52..	1
		ou	
IV	13612	Pignon de commande du tachymètre pour couple de 11 × 54..	1
IV	13614	Goupille d'arrêt de pignon de tachymètre	2
IV	13620	Boulon de fixation de la douille.	1
IV	3308	Ecrou de 6 pas 100 normal.	1

Numéro des Planches	Numéro des Pièces	DÉSIGNATION DES PIÈCES	Nombre par ensemble
		PONT ARRIÈRE	
		TUBE DE POUSSÉE	
V	15010	*Ensemble du tube de poussée comprenant les pièces ci-dessous assemblées et montées :*	1
V	15011	Tube de poussée..	1
V	13868	Rotule de poussée.	1
V	2741	Rivet de fixation de la rotule ..	3
V	13592	Chapeau de la rotule de poussée	1
V	14049	Silentbloc sur chapeau de rotule	1
V	11679	Boulon d'assemblage du chapeau de rotule ..	6
V	3313	Ecrou de 8 pas 125 réduit..	6
V	3836	Rondelle Grower de 8..	5
V	13873	Bague pour tube de cardan.	1
V	4084	Vis d'arrêt de la bague.	1
V	13870	Rondelle du tube de poussée ..	1
V	13860	Manchon arrière du tube de poussée	1
V	2505	Boulon de fixation du manchon arrière..	2
V	3313	Ecrou de 8 pas 125 réduit.	2
		ARBRE A CARDAN	
V	15012	*Ensemble de l'arbre à cardan (couple* 10 × 52) *comprenant les pièces ci-dessous assemblées et montées :..*	1
V	15013	Tube d'arbre à cardan	1
V	13985	Pignon conique de pont arrière (couple 10 × 52).	1
V	13872	Embout d'arbre à cardan ..	1
V	11812	Goupille de fixation du pignon et de l'embout ..	8
		ou	
V	15249	*Ensemble de l'arbre à cardan (couple* 11 × 54) *comprenant les pièces ci-dessous assemblées et montées :..*	1
V	15013	Tube d'arbre à cardan	1
V	15185	Pignon conique de pont arrière (couple 11 × 54).	1
V	13872	Embout d'arbre à cardan ..	1
V	11812	Goupille de fixation du pignon et de l'embout ..	8
V	13955	Roulement double du pignon conique ..	1
V	13952	Entretoise des roulements de pignon conique.	1
V	13986	Roulement butée du pignon conique.	1
V	13974	Ecrou de blocage des roulements de pignon conique..	1
V	13975	Rondelle frein de l'écrou de blocage.	1
V	13876	Ecrou de blocage du roulement butée du pignon.	1
V	3845	Goupille fendue de 2 × 15 formant frein d'écrou.	1
V	6985	Roulement d'arbre à cardan côté rotule..	1
V	13874	Segment d'arrêt du roulement côté rotule ..	1

Ne pas oublier de consulter les instructions générales page 3.
Rappeler dans chaque bon de commande le type et le numéro du châssis.

Numéro des Planches	Numéro des Pièces	DÉSIGNATION DES PIÈCES	Nombre par ensemble
		CARTER DE PONT ARRIÈRE	
		Carter de pont arrière comprenant les pièces ci-dessous assemblées et montées : ..	1
V	13859	Carter de pont arrière.	1
V	7268	Chapeau de palier côté droit	1
V	13918	Chapeau de palier côté gauche..	1
V	7314	Pied de centrage des chapeaux de palier.	4
V	7269	Goujon de fixation des chapeaux de palier	4
V	3318	Ecrou crénelé de 12 pas 175 réduit.	4
V	3848	Goupille fendue de 2,5 × 35 formant frein d'écrou	4
V	13906	Cale pour réglage du pignon conique	variable
V	11126	Boulon de fixation du manchon arrière sur carter.	8
V	3317	Ecrou de 10 pas 150 réduit	8
V	3837	Rondelle Grower de 10.	8
V	13954	Vis de butée du chapeau de palier gauche	1
V	4226	Contre-écrou de la vis de butée.	1
		DIFFÉRENTIEL	
V	13919	Coquille droite du différentiel	1
V	13920	Coquille gauche du différentiel..	1
V	13921	Roue planétaire de différentiel..	2
V	4020	Rondelle de butée de roue planétaire	2
V	13922	Pignon satellite de différentiel...	2
V	13923	Axe de pignon satellite.	1
V	2503	Goupille ergot de l'axe de pignon	1
V	13924	Rondelle de butée des satellites.	2
V	13984	Roue conique de pont arrière (couple 10 × 52)	1
		ou	
V	15184	Roue conique de pont arrière (couple 11 × 54)	1
V	13907	Boulon de fixation de la roue conique	8
V	3315	Ecrou crénelé de 8 pas 125 réduit..	8
V	3846	Goupille fendue de 2 × 25 formant frein d'écrou.	8
V	13956	Roulement des coquilles du différentiel..	2
V	4022	Rondelle de réglage de la roue conique..	variable
		CORPS DE PONT ET COUVERCLE	
V	15019	*Ensemble du corps de pont arrière comprenant les pièces ci-dessous assemblées et montées :*	1
V	14934	Corps de pont arrière..	1
V	13864	Tôle d'arrêt d'huile dans le corps de pont	2
V	7684	Boulon de fixation du carter de pont	8
V	3290	Rondelle sous tête des boulons de fixation	8
V	4461	Boulon de fixation du couvercle de pont.	14
V	4088	Rondelle sous tête des boulons de fixation	14
V	15074	Ferrure pour amortisseur arrière.	4
V	14935	Support de frein arrière gauche.	1
V	14936	Support de frein arrière droit	1
V	4896	Rivet de fixation des supports de frein..	12
V	5815	Goupille de position du carter du pont..	1
V	13866	Joint du carter de pont	1

Ne pas oublier de consulter les instructions générales page 3.
Rappeler dans chaque bon de commande le type et le numéro du châssis.

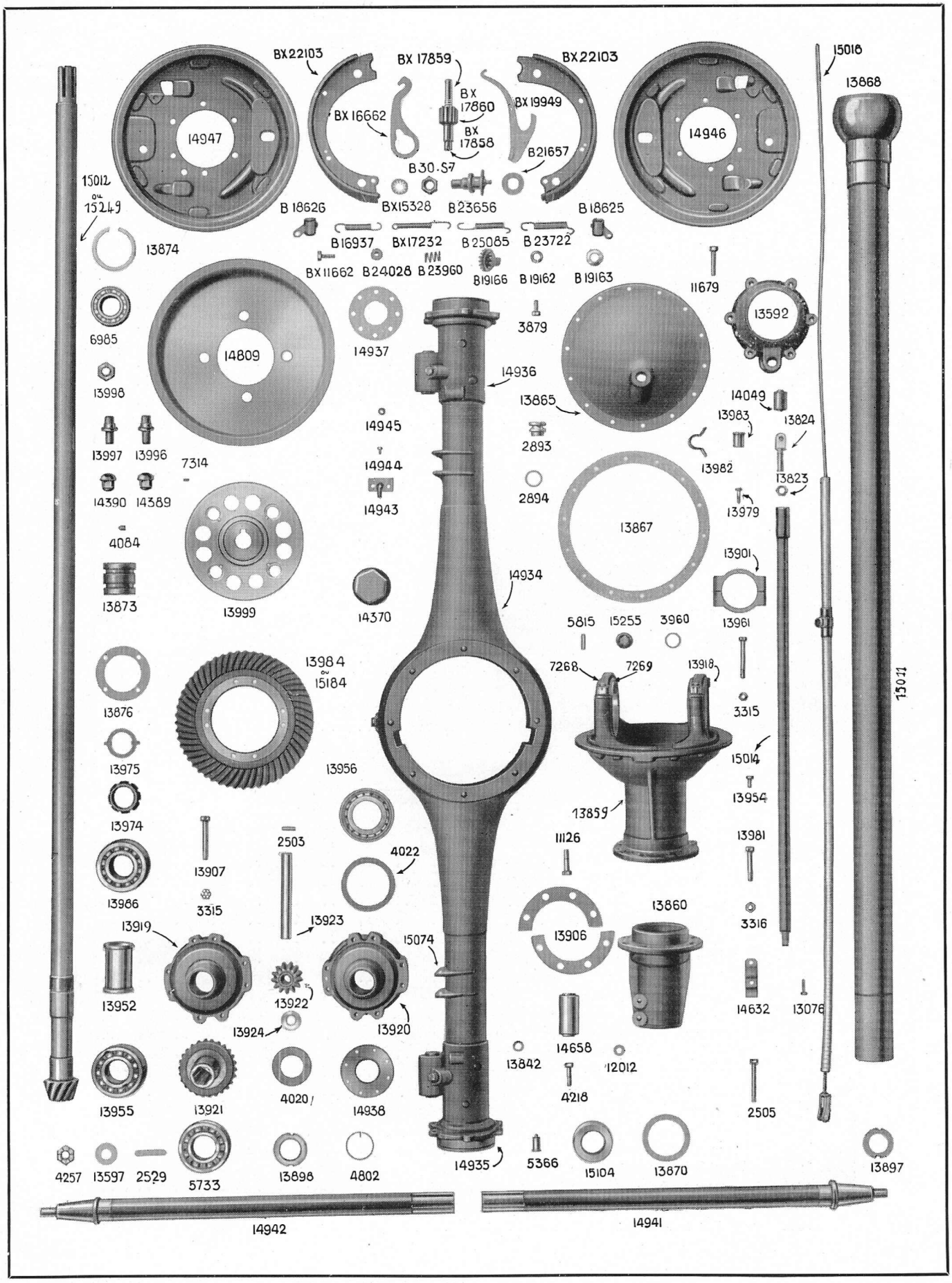
BX22103
BX 17859
BX22103
15018
13868
BX 17860
BX 16662
BX 19949
14947
14946
BX 17858
B21657
B30.S7
15012
ou
15249
B 18626
BX15328
B23656
B 18625
13874
B16937
BX17232
B 25085
B 23722
BX11662
B24028
B23960
B19166
B 19162
B 19163
11679
6985
14809
14937
3879
13592
13998
14936
13865
14049
14945
13983
13824
2893
13997
13996
7314
14944
13982
13823
14390
14389
14943
2894
13979
4084
13867
13901
13873
13999
14370
14934
5815
15255
3960
13961
13984
ou
15184
7268
7269
13918
13876
3315
13071
13975
13956
15014
13954
13974
13859
2503
11126
13981
13907
4022
13986
3315
13860
13919
13923
13906
3316
15074
13952
13922
14632
13076
13924
13920
14658
13842
12012
13955
13921
4020
14938
4218
2505
4257
13597
2529
5733
13898
4802
14935
5366
15104
13870
13897
14942
14941

PLANCHE V

Numéro des Planches	Numéro des Pièces	DÉSIGNATION DES PIÈCES	Nombre par ensemble
		CORPS DE PONT ET COUVERCLE *(Suite)*	
V	3313	Ecrou de 8 pas 125 réduit pour fixation du carter	8
V	13865	Couvercle de pont arrière avec embase 13.912 soudée.	1
V	3308	Ecrou de 6 pas 100 normal pour fixation du couvercle	14
V	13687	Joint du couvercle de pont arrière	1
V	2893	Bouchon de plein d'huile du pont	1
V	2894	Joint du bouchon de plein d'huile	1
V	15255	Bouchon de vidange du pont	1
V	3960	Joint du bouchon de vidange	1
V	5366	Graisseur de roulement de roue arrière	2
V	14658	Silentbloc de ressort arrière.	2
V	12012	Tampon supérieur de serrage de silentbloc	2
V	13842	Tampon inférieur de serrage de silentbloc	2
V	4218	Vis de serrage des tampons.	2
		COMMANDE DES ROUES	
V	14941	Arbre de commande de roue droite.	1
V	14942	Arbre de commande de roue gauche	1
V	15104	Joint d'étanchéité sur arbre de commande	2
V	5133	Roulement de roue arrière.	2
V	13897	Ecrou de blocage intérieur de roulement droit	1
V	13898	Ecrou de blocage intérieur de roulement gauche	1
V	4802	Frein des écrous de blocage	2
V	14937	Ecrou de blocage extérieur de roulement droit	1
V	14938	Ecrou de blocage extérieur de roulement gauche	1
V	3845	Goupille fendue de 2 × 15 formant frein d'écrou.	2
V	2529	Clavette d'arbre de commande des roues.	2
		ORGANES DE FREINS ARRIÈRE	
V	V.A. 14947	Ensemble de plateau arrière gauche.	1
V	V.A. 14946	Ensemble de plateau arrière droit	1
V	V.A. 3879	Boulon de fixation des plateaux de frein.	12
V	V.A. 3313	Ecrou de 8 pas 125 réduit.	12
V	V.A. 3836	Rondelle Grower de 8	12
V	B. 23656	Ensemble d'axe de point fixe	2
V	B. 30.S.7	Ecrou de l'axe de point fixe	2
V	B. 21657	Rondelle de l'axe de point fixe.	2
V	B.X. 15328	Rondelle frein de l'écrou d'axe de point fixe.	2
V	B.X. 19949	Ensemble de came gauche de commande de frein.	1
V	B.X. 19950	Ensemble de came droite de commande de frein.	1
V	B.X. 16662	Levier de commande de came	2
V	B. 19166	Ensemble de roue de commande de réglage	2
V	B. 19162	Rondelle frein d'axe de roue de réglage.	2
V	B. 19163	Rondelle flexible d'axe de roue de réglage	2
V	B.X. 17860	Ecrou de réglage	2
V	B.X. 17859	Vis de réglage.	2
V	B.X. 17858	Butée du pignon de réglage	2
V	B.X. 22103	Ensemble de segment garni.	4
V	B. 23722	Gros ressort de rappel des segments.	2
V	B. 25085	Petit ressort de rappel de segment	2

Ne pas oublier de consulter les instructions générales page 3.
Rappeler dans chaque bon de commande le type et le numéro du châssis.

Numéro des Planches	Numéro des Pièces	DÉSIGNATION DES PIÈCES	Nombre par ensemble
		ORGANES DE FREINS ARRIÈRE *(Suite)*	
V	B.X. 17232	Ressort de rappel de came de frein	2
V	B. 16937	Ressort de l'écrou de réglage	2
V	B. 23960	Ressort de friction des segments de frein	4
V	B 24028	Cuvette de centrage du ressort de friction	4
V	B. 23969	Calotte de retenue du segment	4
V	B. 24355	Tige du ressort de friction	4
		CABLES ET CONDUITS DE FREINS ET FIXATION	
V	V.A. 15018	Ensemble câble et conduit complet pour frein arrière	2
V	V.A. 3313	Ecrou pour blocage de chape sur câble	2
V	B. 18625	Support de fixation du conduit sur plateau gauche	1
V	B. 18626	Support de fixation du conduit sur plateau droit	1
V	B.X. 11662	Vis de fixation des supports	2
V	B. 3090	Rondelle Grower pour vis de fixation	2
V	V.A. 14632	Demi-support de gaine de frein sur hauban	8
V	V.A. 13076	Boulon d'assemblage des demi-supports	8
V	V.A. 3308	Ecrou de 6 pas 100 normal	8
V	V.A. 13982	Support de gaine sur tube de poussée	2
V	V.A. 13979	Vis pour support de gaine	4
V	V.A. 3835	Rondelle Grower de 6	4
V	V.A. 13983	Embout de butée de gaine	2
		CUVETTE D'ÉVACUATION D'HUILE DES FREINS	
V	14943	Cuvette d'évacuation d'huile des freins	2
V	14944	Vis de fixation des cuvettes	4
V	14945	Rondelle entretoise de vis de fixation	4
		FAUX MOYEUX DE ROUES ARRIÈRE	
V	13999	Faux moyeu de roue arrière	2
V	14809	Tambour de frein	2
V	13996	Axe de fixation de roue arrière droite	4
V	13997	Axe de fixation de roue arrière gauche	4
V	7314	Ergot pour axe de fixation	8
V	13998	Ecrou de fixation des axes	8
V	14389	Ecrou Michelin de fixation de roue droite « Chaste »	4
V	14390	Ecrou Michelin de fixation de roue gauche « Chat »	4
V	13597	Rondelle de serrage de faux moyeu	2
V	4257	Ecrou de serrage de faux moyeu	2
V	3851	Goupille fendue de 3 × 35 formant frein d'écrou	2
V	14370	Chapeau de faux moyeu de roue	2

Numéro des Planches	Numéro des Pièces	DÉSIGNATION DES PIÈCES	Nombre par ensemble
		HAUBANNAGE DU PONT ARRIÈRE	
V	15014	*Ensemble de hauban de pont arrière comprenant les pièces ci-dessous assemblées et montées* :	2
V	15015	Tube de hauban	1
V	13980	Embout de tube de hauban côté pont arrière.	1
V	13820	Embout de tube de hauban côté tube de poussée	1
V	4843	Goupille de fixation de l'embout côté pont	2
V	3979	Goupille de fixation de l'embout côté tube de poussée	2
V	13824	Vis de réglage des haubans.	2
V	13823	Contre-écrou de vis de réglage.	2
V	13901	Collier d'attache des haubans	1
V	13961	Boulon de fixation des haubans sur collier	2
V	3315	Ecrou crénelé de 8 pas 125 réduit..	2
V	3846	Goupille fendue de 2 × 25 formant frein d'écrou.	2
V	13981	Boulon de fixation des haubans sur support de frein..	2
V	3316	Ecrou crénelé de 10 pas 150 réduit.	2
V	3840	Goupille fendue de 2,5 × 25 formant frein d'écrou	2

Numéro des Planches	Numéro des Pièces	DÉSIGNATION DES PIÈCES	Nombre par ensemble
		ESSIEU AVANT	
		RESSORT AVANT	
VI	14874	Ressort avant	1
VI	15006	Cale de ressort avant	1
VI	14873	Boulon d'assemblage de ressort avant	1
VI	4483	Rondelle pour boulon d'assemblage	1
VI	3319	Ecrou de 12 pas 175 réduit	1
VI	14582	Bride de serrage du ressort	2
VI	3319	Ecrou de 12 pas 175 réduit	4
VI	3838	Rondelle Grower de 12	4
VI	14871	Pont pour étrier de ressort avant	2
VI	14872	Etrier de ressort avant	2
VI	3317	Ecrou de 10 pas 150 réduit	4
VI	14832	Cage à rotule d'extrémité de ressort avant	2
VI	14854	Plaquette de fermeture de la cage à rotule	2
VI	13979	Vis de fixation de la plaquette	4
VI	3835	Rondelle Grower de 6	4
VI	14870	Boulon d'arrêt de cage à rotule	2
VI	14869	Boulon de fixation de cage à rotule	2
VI	3317	Ecrou de 10 pas 150 réduit	4
VI	14868	Frein d'écrou	2
		BRAS DE SUSPENSION AVANT	
VI	14900	*Ensemble de flasque avant droite et arrière gauche comprenant les pièces ci-dessous assemblées et montées :*	2
VI	14886	Flasque avant droite ou arrière gauche	1
VI	14885	Renfort pour flasque	1
VI	14881	Cuvette pour bras de suspension	1
VI	14895	Rivet de fixation des cuvettes	6
VI	14901	*Ensemble de flasque arrière droite et avant gauche comprenant les pièces ci-dessous assemblées et montées :*	2
VI	14887	Flasque arrière droite ou avant gauche	1
VI	14885	Renfort pour flasque	1
VI	14881	Cuvette pour bras de suspension	1
VI	14895	Rivet de fixation des cuvettes	6
VI	14881	Cuvette pour bras de suspension	4
VI	14879	Renfort de cuvette pour bras de suspension	4
VI	14892	Vis de fixation des cuvettes sur support	24
VI	3835	Rondelle Grower de 6	24
VI	14880	Tore de friction pour bras de suspension	4
VI	14884	Axe de bras de suspension avant	2
VI	5366	Graisseur pour axe de bras	2
VI	14883	Frein de l'axe de bras	2
VI	13979	Vis de fixation du frein de l'axe de bras	4

Numéro des Planches	Numéro des Pièces	DÉSIGNATION DES PIÈCES	Nombre par ensemble
		BRAS DE SUSPENSION AVANT *(Suite)*	
VI	3835	Rondelle Grower de 6	4
VI	14878	Ressort de bras de suspension	2
VI	14877	Cuvette pour ressort de bras	2
VI	3319	Ecrou de 12 pas 175 réduit	2
VI	3846	Goupille fendue de 2 × 25	2
VI	14851	Cuvette avant de rotule supérieure	2
VI	14852	Cuvette arrière de rotule supérieure	2
VI	14876	Rondelle entretoise des cuvettes	2
VI	14893	Vis des cuvettes	4
VI	14891	Boulon de fixation des cuvettes	6
VI	3313	Ecrou de 8 pas 125 réduit	6
VI	14907	Frein pour boulon et écrou de fixation	4
VI	14875	Ecran des cuvettes de rotule supérieure	2
VI	5366	Graisseur des rotules supérieures	2
		CHAPES D'ESSIEU ET AXES	
VI	14913	Chape d'essieu (droite)	1
VI	14914	Chape d'essieu (gauche)	1
VI	5366	Graisseur pour rotule inférieure	2
VI	14915	Axe supérieur de chape	2
VI	14916	Axe inférieur de chape	2
VI	14917	Ecrou de serrage des axes de chape	4
VI	14918	Frein d'écrou d'axe supérieur	2
VI	14919	Frein d'écrou d'axe inférieur	2
VI	15003	Clavette des axes de chape	4
VI	14833	Coupelle de ressort pour rotule inférieure	2
VI	14853	Ressort de la coupelle de rotule inférieure	2
VI	14920	Cuvette de logement de ressort	2
VI	14921	Levier de braquage de droite	1
VI	14922	Levier de braquage de gauche	1
VI	5365	Graisseur pour rotule de direction	2
		ORGANES DE FREINS AVANT	
VI	V.A. 14933	Ensemble de plateau avant gauche	1
VI	V.A. 14932	Ensemble de plateau avant droit	1
VI	V.A. 3035	Boulon de fixation des plateaux sur chapes	8
VI	V.A. 3317	Ecrou de 10 par 150 réduit	8
VI	V.A. 3837	Rondelle Grower de 10	8
VI	B. 23656	Ensemble d'axe de point fixe	2
VI	B. 30.S.7	Ecrou d'axe de point fixe	2
VI	B. 21657	Rondelle de l'axe de point fixe	2
VI	B.X. 15328	Rondelle frein de l'écrou d'axe de point fixe	2
VI	B.X. 18512	Came gauche de commande de frein	1
VI	B.X. 18513	Came droite de commande de frein	1
VI	B.X. 16662	Levier de commande de came	2
VI	B. 21545	Ressort de came de frein	2
VI	B. 19675	Rondelle du ressort de came de frein	2
VI	B. 19166	Ensemble de roue de commande de réglage	2

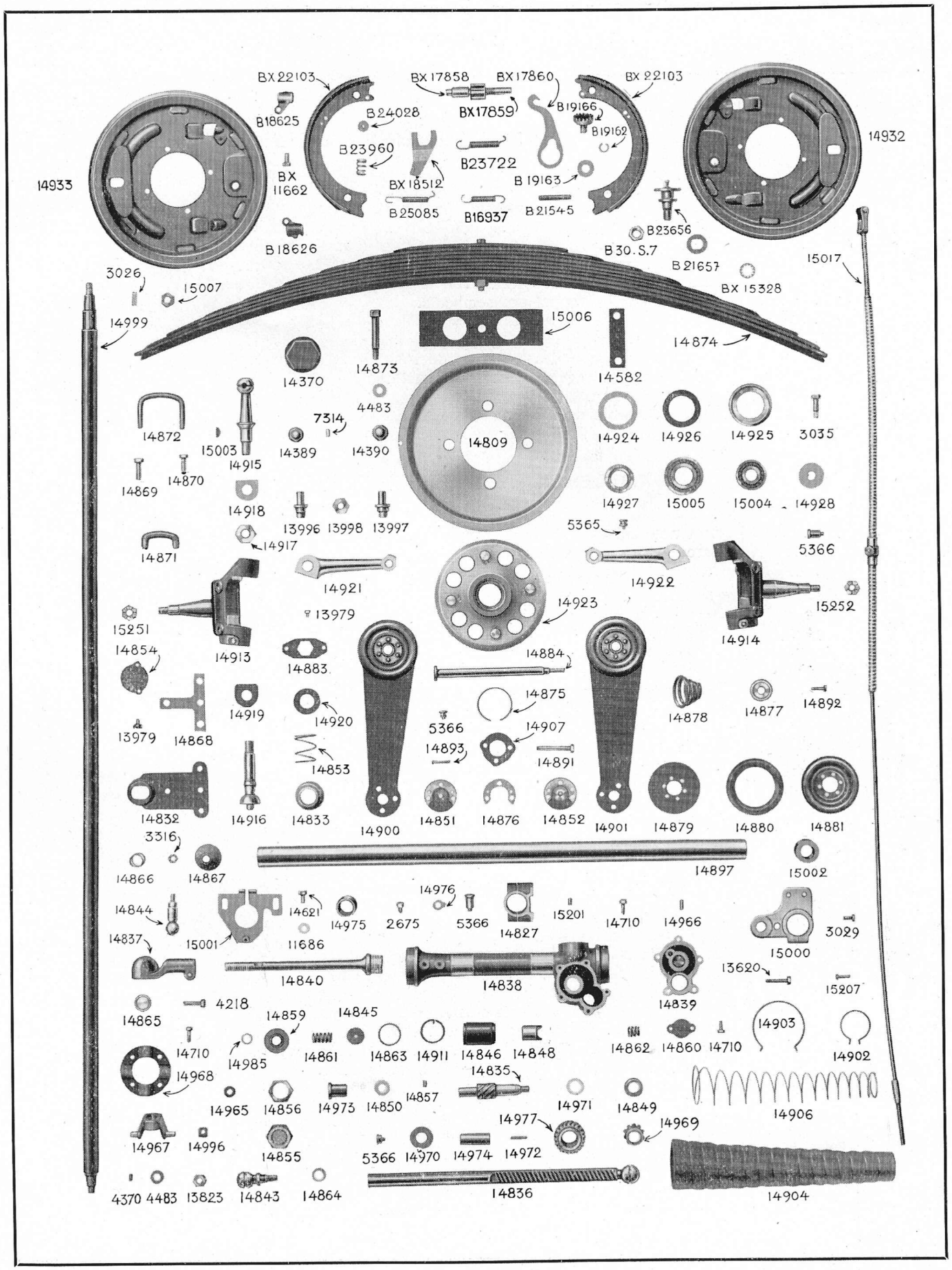
BX 22103
BX 17858
BX 17860
BX 22103
B18625
B24028
BX17859
B19166
B19162
14932
B23960
B23722
14933
BX 11662
BX 18512
B 19163
B25085
B16937
B21545
B23656
B18626
B 30. S.7
B 21657
15017
3026
15007
BX 15328
14999
15006
14874
14370
14873
14582
4483
7314
14872
15003
14389
14390
14809
14924
14926
14925
3035
14915
14869
14870
14927
15005
15004
14928
14918
13996
13998
13997
5365
14917
5366
14871
14921
14922
15252
13979
14923
15251
14913
14914
14854
14883
14884
14875
14878
14877
14892
14919
14920
5366
14907
13979
14868
14893
14891
14853
14832
14916
14833
14900
14851
14876
14852
14901
14879
14880
14881
3316
14897
15002
14866
14867
14976
14844
14621
14975
2675
5366
15201
14710
14966
3029
14837
15001
11686
14827
15000
14840
14838
13620
15207
14865
4218
14839
14859
14845
14903
14710
14985
14861
14863
14911
14846
14848
14862
14860
14710
14902
14968
14835
14965
14856
14973
14850
14857
14971
14849
14906
14977
14969
14967
14996
14855
5366
14970
14974
14972
4370
4483
13823
14843
14864
14836
14904

PLANCHE VI

Numéro des Planches	Numéro des Pièces	DÉSIGNATION DES PIÈCES	Nombre par ensemble
		ORGANES DE FREINS AVANT *(Suite)*	
VI	B. 19162	Rondelle frein d'axe de roue de réglage	2
VI	B. 19163	Rondelle flexible d'axe de roue de réglage	2
VI	B.X. 17860	Ecrou de réglage	2
VI	B.X. 17859	Vis de réglage	2
VI	B.X. 17858	Butée du pignon de réglage	2
VI	B.X. 22103	Ensemble de segment garni	4
VI	B. 23722	Gros ressort de rappel des segments	2
VI	B. 25085	Petit ressort de rappel des segments	2
VI	B. 16937	Ressort de l'écrou de réglage	2
VI	B. 23960	Ressort de friction des segments de frein	4
VI	B. 24028	Cuvette de centrage du ressort de friction	4
VI	B. 23969	Calotte de retenue du segment	4
VI	B. 24355	Tige du ressort de friction	4
		CABLES ET CONDUITS DE FREIN ET FIXATION	
VI	V.A. 15017	Ensemble câble et conduit complet pour frein avant	2
VI	V.A. 3313	Ecrou pour blocage de chape sur câble	2
VI	B. 18625	Support de fixation du conduit sur plateau, gauche	1
VI	B. 18626	Support de fixation du conduit sur plateau, droit	1
VI	B.X. 11662	Vis de fixation des supports	2
VI	B. 3090	Rondelle Grower pour vis de fixation	2
		ROULEMENTS DE ROUES ET FAUX MOYEUX AVANT	
VI	14927	Bague de butée de roulement intérieur	2
VI	14925	Cage pour liège d'arrêt d'huile	2
VI	14926	Liège d'arrêt d'huile	2
VI	14924	Ecran pour roulement intérieur	2
VI	15005	Roulement intérieur de roue avant	2
VI	15004	Roulement extérieur de roue avant	2
VI	14923	Faux moyeu de roue avant	2
VI	14809	Tambour de frein	2
VI	13996	Axe de fixation de roue avant droite	4
VI	13997	Axe de fixation de roue avant gauche	4
VI	7314	Ergot pour axe de fixation	8
VI	13998	Ecrou de fixation des axes	8
VI	14389	Ecrou Michelin de fixation de roue droite « chaste »	4
VI	14390	Ecrou Michelin de fixation de roue gauche « chat »	4
VI	14928	Rondelle de serrage des roulements et faux moyeux	2
VI	15251	Ecrou droit de serrage de roulement et du faux moyeu	1
VI	15252	Ecrou gauche de serrage de roulement et de faux moyeu	1
VI	3851	Goupille fendue de 3 × 35 formant frein d'écrou	2
VI	14370	Chapeau de faux moyeu de roue	2

Ne pas oublier de consulter les instructions générales page 3.
Rappeler dans chaque bon de commande le type et le numéro du châssis.

Numéro des Planches	Numéro des Pièces	DÉSIGNATION DES PIÈCES	Nombre par ensemble
		DIRECTION	
		CARTER DE DIRECTION ET SUPPORTS	
VI	14838	Carter de direction	1
VI	5366	Graisseur du carter de direction	1
VI	15201	Ergot de position du carter de direction	1
VI	14827	Support de carter de direction	2
VI	3313	Ecrou de 8 pas 125 réduit	4
		CRÉMAILLÈRE DE DIRECTION	
VI	14836	Crémaillère de direction	1
VI	14846	Cage à rotule de crémaillère	2
VI	14843	Rotule de la crémaillère	1
VI	14864	Frein de rotule de crémaillère	1
VI	14975	Bague guide de crémaillère	1
VI	2675	Vis d'arrêt de la bague guide	1
VI	14976	Frein de la vis d'arrêt	1
VI	14848	Poussoir de crémaillère	1
VI	14862	Ressort de poussoir	1
VI	14860	Couvercle du logement de poussoir	1
VI	14710	Vis de fixation du couvercle	2
VI	3835	Rondelle Grower de 6	2
		PIGNON INTERMÉDIAIRE DE DIRECTION	
VI	14977	Pignon intermédiaire de direction	1
VI	14974	Axe du pignon intermédiaire	1
VI	5366	Graisseur de l'intermédiaire	1
VI	14970	Bague de butée de l'intermédiaire	1
VI	14969	Bague de réglage de l'intermédiaire	1
VI	14972	Goupille de fixation de la bague sur l'axe	1
		PIGNON DE COMMANDE DE DIRECTION	
VI	14835	Pignon de commande de direction	1
VI	14850	Rondelle de butée côté réglage	1
VI	14971	Rondelle de butée côté commande	1
VI	14857	Ergot d'arrêt des rondelles de butée	2
VI	14849	Bague du pignon de direction côté commande	1
VI	14973	Bague du pignon de direction côté réglage	1
VI	14855	Ecrou de réglage de direction	1
VI	14856	Contre-écrou de réglage de direction	1

Ne pas oublier de consulter les instructions générales page 3.
Rappeler dans chaque bon de commande le type et le numéro du châssis.

Numéro des Planches	Numéro des Pièces	DÉSIGNATION DES PIÈCES	Nombre par ensemble
		COUVERCLE DE CARTER DE DIRECTION	
VI	14839	Couvercle du carter de direction	1
VI	14966	Ergot d'arrêt de la bague de réglage de l'intermédiaire	1
VI	14710	Vis de fixation du couvercle	5
VI	3835	Rondelle Grower de 6.	5
		BIELLES DE DIRECTION	
VI	14845	Chapeau de rotule de crémaillère	2
VI	14861	Ressort de bielle de direction	2
VI	14840	Bielle de direction.	2
VI	14863	Rondelle de réglage de bielle de direction	2
VI	14911	Frein de bielle de direction.	2
		CUIR D'ÉTANCHÉITÉ DU CARTER ET D'ARTICULATION DE BIELLE DE DIRECTION	
VI	14859	Tambour pour fixation du cuir d'étanchéité.	2
VI	14985	Jonc d'arrêt du tambour de fixation.	2
VI	14904	Cuir d'étanchéité du carter.	2
VI	14905	Ressort extérieur du cuir	2
VI	14906	Ressort intérieur du cuir	2
VI	14902	Petit collier de fixation du cuir.	2
VI	14903	Grand collier de fixation du cuir	2
VI	15207	Vis de fixation des colliers.	4
VI	3306	Ecrou de 4 pas 75 normal.	4
		CAGE A ROTULE ET ROTULE DE BIELLE DE DIRECTION	
VI	14837	Cage à rotule de bielle de direction.	2
VI	14865	Bouchon de cage à rotule.	2
VI	4218	Boulon de serrage de cage à rotule.	2
VI	3313	Ecrou de 8 pas 125 réduit.	2
VI	14844	Rotule de bielle de direction	2
VI	3316	Ecrou crénelé de 10 pas 150 réduit.	2
VI	3840	Goupille fendue de 2,5 × 25 formant frein d'écrou	2
VI	14867	Coupelle cache-rotule	2
VI	14866	Ressort d'appui des coupelles	2
		JOINT DE CARDAN DU TUBE DE DIRECTION	
VI	14967	Chape de joint de cardan.	2
VI	4370	Clavette pour chape de cardan.	2
VI	4483	Rondelle de serrage de chape	2
VI	13823	Ecrou de fixation de chape.	2
VI	14965	Douille élastique du joint de cardan.	4
VI	14968	Couronne du joint de cardan	2
VI	14710	Boulon d'assemblage des couronnes.	4
VI	3308	Ecrou de 6 pas 100 normal.	4
VI	14996	Frein d'écrou de boulon d'assemblage	4

Ne pas oublier de consulter les instructions générales page 3.
Rappeler dans chaque bon de commande le type et le numéro du châssis.

Numéro des Planches	Numéro des Pièces	DÉSIGNATION DES PIÈCES	Nombre par ensemble
		TUBE DE DIRECTION	
VI	14999	*Ensemble du tube de direction comprenant les pièces ci-dessous assemblées et montées :*	1
VI	14896	Tube de direction.	1
VI	14998	Embout supérieur du tube de direction..	1
VI	14997	Embout inférieur du tube de direction	1
VI	3025	Goupille de fixation des embouts	4
		TUBE EXTÉRIEUR DE DIRECTION ET SUPPORTS	
VI	14897	Tube extérieur de direction.	1
VI	15002	Bague guide du tube de direction	1
VI	15001	Support inférieur du tube extérieur.	1
VI	13620	Boulon de serrage du tube.	1
VI	3308	Ecrou de 6 pas 100 normal.	1
VI	14621	Boulon de fixation du support inférieur.	2
VI	11686	Rondelle de serrage du support inférieur.	4
VI	3313	Ecrou de 8 pas 125 réduit.	2
VI	15000	Support supérieur du tube extérieur.	1
VI	13620	Boulon de serrage du tube.	1
VI	3308	Ecrou de 6 pas 100 normal.	1
VI	3029	Vis de fixation du support supérieur	2
VI	3308	Ecrou de 6 pas 100 normal.	2
VI	3835	Rondelle Grower de 6.	2
		VOLANT DE DIRECTION	
VI	15009	Volant de direction	1
VI	3026	Clavette du volant de direction.	1
VI	15007	Ecrou de serrage du volant.	1
VI	15134	Cache-centre du volant	1

Numéro des Planches	Numéro des Pièces	DÉSIGNATION DES PIÈCES	Nombre par ensemble
		CADRE DU CHASSIS	
	14948	*Cadre du châssis assemblé, comprenant les pièces suivantes soudées :*	1
	14949	Longeron droit	1
	14950	Longeron gauche	1
	14951	Bossage pour fixation du capot et du plancher	6
	14952	Coffrage avant de longeron droit	1
	14953	Coffrage avant de longeron gauche	1
	14954	Coffrage arrière de longeron droit	1
	14955	Coffrage arrière de longeron gauche	1
	15094	Tube de traverse avant	2
	14826	Support de ressort de traverse avant	1
	14956	Traverse milieu avant	1
	14957	Traverse milieu arrière	1
	14958	Gousset pour support de ressort arrière droit	1
	14959	Gousset pour support de ressort arrière gauche	1
	2741	Rivet de position des traverses milieu avant et milieu arrière	8
	14960	Traverse arrière	1
	15068	Gousset de traverse arrière	2
	6441	Rivet de position de la traverse arrière	6
	15020	Gousset support d'équerre droite	1
	15021	Gousset support d'équerre gauche	1
	14986	Support avant de moteur au châssis	2
	14987	Support arrière de moteur au châssis	2
	15089	Support arrière de carrosserie	2
	15121	Bossage de support arrière de carrosserie	4
VII	11679	Boulon de fixation de support AR de carrosserie	4
VII	3836	Rondelle Grower de 8	4
VII	14978	Support de ressort arrière gauche	1
VII	14979	Support de ressort arrière droit	1
VII	14169	Rivet de fixation des supports	4
VII	14168	Rivet de fixation des supports	10
VII	14410	Support avant de carrosserie	2
VII	14706	Support milieu de carrosserie	2
VII	6441	Rivet de fixation des supports de carrosserie	12
VII	15149	Support de patte d'attache d'aile	2
VII	6441	Rivet de fixation des supports de patte	6
VII	14834	Support de bras de suspension avant	2
VII	2741	Rivet de fixation de support de bras	8
VII	4663	Rivet de fixation de support de bras	4
VII	14882	Bague pour axe de bras de suspension	4
VII	14583	Goujon de bride de serrage du ressort	4
VII	14894	Goujon de fixation du carter de direction	4

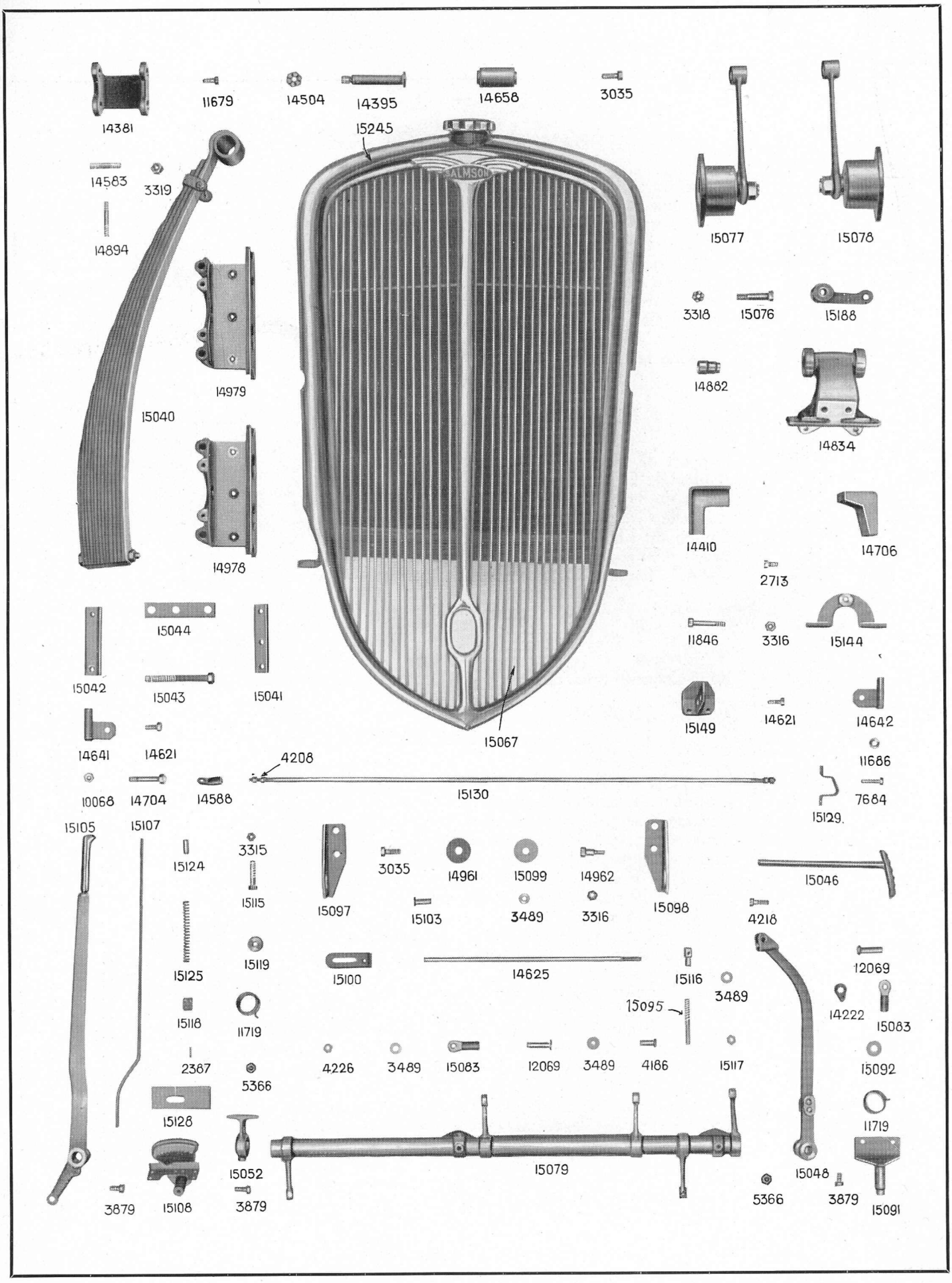
14381
11679
14504
14395
14658
3035
15245
14583
3319
14894
15077
15078
3318
15076
15188
14979
14882
15040
14834
14978
14410
14706
2713
15044
11846
3316
15144
15042
15043
15041
15149
14621
14642
14641
14621
15067
11686
4208
10068
14704
14588
15130
7684
15129
15105
15107
3315
15124
3035
14961
15099
14962
15046
15115
15097
15103
3489
3316
15098
4218
15125
15119
15100
14625
15116
12069
3489
15095
14222
15083
15118
11719
2367
4226
3489
15083
12069
3489
4186
15117
15092
5366
15128
11719
15052
15079
15048
3879
15108
3879
5366
3879
15091

PLANCHE VII

Numéro des Planches	Numéro des Pièces	DÉSIGNATION DES PIÈCES	Nombre par ensemble
		SUSPENSION ARRIÈRE	
VII	15040	Ressort arrière	2
VII	14658	Silentbloc de ressort arrière.	2
VII	15041	Bride avant de ressort arrière	2
VII	15042	Bride arrière de ressort arrière	2
VII	15043	Boulon de fixation de ressort arrière.	10
VII	15044	Frein des boulons de fixation	4
VII	14381	Jumelle de ressort arrière	2
VII	14395	Axe de silentbloc de suspension arrière	4
VII	14504	Ecrou des axes de silentbloc	4
VII	3851	Goupille fendue de 3 × 35 formant frein d'écrou	4
		FIXATION DU BLOC MOTEUR SUR TRAVERSE	
VII	15144	Support de rotule sur traverse	1
VII	2713	Boulon de fixation du support de rotule.	2
VII	3313	Ecrou de 8 pas 125 réduit.	2
VII	3836	Rondelle Grower de 8.	2
VII	11846	Boulon du silentbloc de support de rotule	1
VII	3316	Ecrou crénelé de 10 pas 150 réduit.	1
VII	3840	Goupille fendue de 2,5 × 25 formant frein d'écrou	1
		ROUES	
	15244	Roue disque (4 trous de fixation) déport 30, avec jante pour pneu de 150 × 40	5
		RADIATEUR	
VII	15067	Bloc radiateur avec bande de repos de capot, bouchons et joints	1
VII	15245	Calandre de radiateur avec pare-pierre	1
VII	15213	Couvercle de passage de manivelle	1
VII	15097	Equerre support de radiateur (droite)	1
VII	15098	Equerre support de radiateur (gauche)	1
VII	3035	Boulon de fixation des équerres.	4
VII	3317	Ecrou de 10 pas 150 réduit.	4
VII	3837	Rondelle Grower de 10	4
VII	14961	Rondelle élastique de fixation du radiateur	2
VII	15099	Rondelle de repos du radiateur.	2
VII	14962	Boulon de fixation du radiateur	2
VII	3489	Rondelle pour boulon de fixation	2
VII	3316	Ecrou crénelé de 10 pas 150 réduit.	2
VII	3840	Goupille fendue de 2,5 × 25 formant frein d'écrou	2
VII	15130	Entretoise du radiateur.	2
VII	15129	Ferrure de fixation de l'entretoise	2
VII	7684	Boulon de fixation des ferrure	4
VII	11686	Rondelle pour boulon de fixation	4
VII	3313	Ecrou de 8 pas 125 réduit.	4
VII	14588	Embout pour entretoise	2
VII	4208	Ecrou de 7 pas 100 normal.	6
VII	14704	Boulon d'attache des entretoises sur radiateur.	1
VII	10068	Ecrou de 9 pas 125 réduit	1
VII		Rondelle Grower de 9.	1

Numéro des Planches	Numéro des Pièces	DÉSIGNATION DES PIÈCES	Nombre par ensemble
		CAPOTAGE	
	15231	Carter de protection du moteur.	1
	15240	Cuir de repos du carter de protection	4
	13979	Vis d'assemblage du carter et de fixation sur chassis	10
	3308	Ecrou de 6 pas 100 normal.	2
		COMMANDE DES FREINS	
		PÉDALE DE FREIN	
VII	15048	Pédale de frein	1
VII	5366	Graisseur pour pédale de frein.	1
VII	15046	Patin de pédale avec axe soudé.	1
VII	4218	Boulon de fixation de patin de pédale	1
VII	3313	Ecrou de 8 pas 125 réduit.	1
		SUPPORT DE PÉDALE DE FREIN	
VII	15091	Support de pédale de frein avec axe soudé	1
VII	11719	Ressort de rappel de pédale de frein	1
VII	15092	Bague d'arrêt de pédale de frein	1
VII	4719	Goupille fendue de 4 × 40 pour fixation de la bague.	1
VII	3879	Boulon de fixation du support de pédale.	2
VII	3313	Ecrou de 8 pas 125 réduit.	2
VII	3836	Rondelle Grower de 8.	2
		LEVIER DE FREIN A MAIN	
VII	15105	Levier de frein à main.	1
VII	15107	Tringle du doigt d'arrêt du levier de frein	1
VII	15124	Bouton de la tringle du doigt d'arrêt	1
VII	15125	Ressort de rappel du doigt d'arrêt	1
VII	15118	Doigt d'arrêt du levier de frein.	1
VII	2387	Goupille de fixation du doigt d'arrêt	1
		SUPPORT DE LEVIER DE FREIN A MAIN	
VII	15108	*Ensemble du support de levier de frein à main, comprenant les pièces ci-dessous assemblées et montées :*	1
VII	15109	Support du levier de frein à main	1
VII	15110	Equerre de support du levier de frein	1
VII	15111	Axe du levier de frein à main	1
VII	15112	Butée du levier de frein à main.	1
VII	15114	Secteur du levier de frein à main	2
VII	13628	Rondelle entretoise des secteurs.	4
VII	15113	Rivet de fixation des secteurs	2
VII	15127	Obturateur de l'échancrure du levier de frein.	1
VII	15128	Garniture de l'obturateur	1
VII		Rivet tubulaire de fixation de la garniture	6

Ne pas oublier de consulter les instructions générales page 3.
Rappeler dans chaque bon de commande le type et le numéro du châssis.